Inwestor:

GPWiK Izabelin
„Mokre Łąki" Sp. z o.o.
ul. Mokre Łąki 8, 05-080 Izabelin

Wykonawca:

USŁUGI PROJEKTOWE
Krystyna Szarlik
ul. Przechodnia 12, Blizne Łaszczyńskiego
05-082 Stare Babice

PROJEKT BUDOWLANY

Budowa sieci kanalizacji sanitarnej

ul. Jana Kazimierza, ul. Charłampa, ul. Sienkiewicza

w Izabelinie B, Gm. Izabelin

mgr inż. ELŻBIETA KOZŁOWSKA
upr. budow. nr St-708/87 w specjalności instalacyjno-inżynieryjna w zakresie ochrony środowiska
(Dz. U. nr 38, poz. 229 oraz Dz. U. nr 8, poz. 46)
03.07.2018

dz. nr 1433/4, 1639/1, 1525, 1536, 1714/5
obręb 0001 Izabelin, jedn. ewid. 143202_2 Izabelin
kategoria obiektu XXVI

ZAŁĄCZNIK DO DECYZJI:
NR 1132/2018
Z DNIA 16.08.2018
AB.6740.1382.2018.MN

Projektowała: mgr inż. Elżbieta Kozłowska
upr. St-708/87

mgr inż. ELŻBIETA KOZŁOWSKA
upr. budow. nr St-708/87 w specjalności instalacyjno-inżynieryjna w zakresie ochrony środowiska
(Dz. U. nr 38, poz. 229 oraz Dz. U. nr 8, poz. 46)

Opracowała: mgr inż. Krystyna Szarlik

STAROSTWO POWIATU WARSZAWSKIEGO ZACHODNIEGO z siedzibą w Ożarowie Mazowieckim

Sprawdziła: mgr inż. Paweł Antczak
upr. MAZ / 0575 / PBS /17

mgr inż. Paweł Antczak
upr. bud. do proj. w specjalności instalacyjnej w zakresie sieci, instalacji i urządzeń cieplnych wentylacyjnych, gazowych, wodociągowych i kanalizacyjnych bez ograniczeń
MAZ/0575/PBS/17

PROJEKT UZGODNIONO BEZ UWAG
dn. 03.08.2018
Kierownik Biura Obsługi Klienta
Ciećwierz Tomasz
GMINNE PRZEDSIĘBIORSTWO WODOCIĄGÓW I KANALIZACJI IZABELIN "MOKRE ŁĄKI" Sp. z o.o.
ul. Mokre Łąki 8, Truskaw, 05-080 Izabelin
NIP 118-15-92-156, REGON 017277808
(2)

Izabelin, 03 lipca 2018 r.

Egz. 1

SPIS TREŚCI

1. Przedmiot i zakres opracowania....4
2. Materiały wykorzystane w opracowaniu....4
3. Projektowane zagospodarowanie terenu....4
3.1. Istniejący stan zagospodarowania terenu....4
3.2. Projektowane zagospodarowanie terenu....4
4. Informacja o obszarze oddziaływania inwestycji....5
5. Warunki gruntowo-wodne....5
6. Zieleń....6
7. Sposób zagospodarowania mas ziemnych i odpadów....6
8. Rozwiązania projektowe....6
8.1.Kanał grawitacyjny....6
8.2. Pompownia ścieków....6
8.3. Przewód tłoczny....8
8.4. Przyłącza kanalizacyjne....9
9. Zestawienie materiałowe....9
10. Odwodnienie wykopów....9
11. Roboty ziemne....10
12. Ogólne warunki wykonania i odbioru....11
13. Informacja BIOZ (bezpieczeństwa i ochrony zdrowia)....12
13.1. Dane ogólne....13
13.2. Zakres robót dla zamierzenia budowlanego oraz kolejność realizacji poszczególnych robót....13
13.3. Wykaz istniejących obiektów budowlanych....13
13.4. Elementy zagospodarowania terenu, które mogą stwarzać zagrożenie dla bezpieczeństwa i zdrowia 14
13.5. Przewidywane zagrożenia mogące wystąpić podczas realizacji robót....14
13.6. Wydzielenie i oznakowanie miejsc prowadzenia robót budowlanych z uwagi na zagrożenia....14
13.7. Zakres instruktażu pracowników przed przystąpieniem do realizacji robót....14
13.8. Wskazanie środków technicznych i organizacyjnych zapobiegających niebezpieczeństwom....14
13.9. Plan bezpieczeństwa i ochrony zdrowia....15
10. Wyciąg z dokumentacji geologiczno-inżynierskiej....16
11. Zestawienie przyłączy kanalizacyjnych....18
12. Zestawienie projektowanych studzienek w ulicy....19

STAROSTWO POWIATU
WARSZAWSKIEGO ZACHODNIEGO
z siedzibą
w Ożarowie Mazowieckim

SPIS ZAŁĄCZNIKÓW

1. Protokół z Narady Koordynacyjnej nr OD. 6630.370.2018 z dn.27.06.18.....20
2. Warunki techniczne dla realizacji sieci kanalizacyjnej.....23
3. Decyzja UG nr 20/ROŚ/L/2018 z dn. 07.03. 2018.....24
4. Decyzja ZDP nr 3/29.3/2017.....27
5. Uzgodnienie ZDP.....31
6. Wypis z MPZP.....32
7. Uprawnienia projektanta i sprawdzającego.....34
8. Oświadczenie projektanta i sprawdzającego.....39
9. Uzgodnienie Eksploatatora (na stronie tytułowej)

SPIS RYSUNKÓW

1. Orientacja.....40
2. Projekt zagospodarowania terenu 1:500 41
3. Profil podłużny przewodu grawitacyjnego ścieków sanitarnych.....42
4. Profil podłużny przewodu tłocznego ścieków sanitarnych 43
5. Pompownia ścieków „Charłampa".....44
6. Przekrój poprzeczny wykopu 45

STAROSTWO POWIATU
WARSZAWSKIEGO ZACHODNIEGO
z siedzibą
w Ożarowie Mazowieckim

1. Przedmiot i zakres opracowania

Przedmiotem opracowania jest projekt budowlany budowy sieci kanalizacji sanitarnej w ul. Jana Kazimierza, ul. Sienkiewicza, ul. Charłampa, w Izabelinie B, Gm. Izabelin.

Projektowana sieć stanowi połączenie między zaprojektowaną wg odrębnej dokumentacji kanalizacją w ul. Jana Kazimierza (uzgodnienie ZUD 133/2007) oraz zaprojektowaną kanalizacją w ul. Soroki (uzgodnienie ZUD 626/2015).

Ponadto projekt obejmuje odcinek kanalizacji w ul. Charłampa umożliwiający podłączenie 4-ch posesji po południowej stronie tej ulicy należące do gminy Stare Babice.

Zakres nin. opracowania obejmuje:

- przewód kanalizacji sanitarnej Dz 200 l=341m
- pompownię ścieków „ Charłampa"
- przewód tłoczny Dz 90 l=11m
- przyłącza kanalizacyjne Dz160 (4 szt)

Przejście poprzeczne kanału grawitacyjnego Dz 200 przez skrzyżowanie ul. Sienkiewicza i ul. Charłampa/ Jana Kazimierza będzie wykonane bezwykopowo l=37m zgodnie z pismami ZDP (zał.4, 5). Projekt zasilanie energetycznego pompowni stanowi oddzielne opracowanie

Inwestycja będzie realizowana na działkach gminnych i ZDP nr ew. 1536, 1525, 1433/4, 1714/5 – obręb 0001 Izabelin, jedn. ewid. 143202_2 Izabelin

Teren inwestycyjny objęty jest Miejscowym Planem Zagospodarowania Przestrzennego Uchwałą Rady Gminy Izabelin nr L/318/2002 z dn.06.03.2002 opublikowanym w Dzienniku Urzędowym Województwa Mazowieckiego nr 90/2002 z dn. 07.04.2002r,poz. 1878. Teren jest przewidziany pod budownictwo mieszkaniowe niskie.

Inwestorem i zleceniodawcą jest Gminne Przedsiębiorstwo Wodociągów i Kanalizacji Izabelin „Mokre Łąki" Sp. z o.o., ul. Mokre Łąki 8, 05 – 080 Izabelin.

2. Materiały wykorzystane w opracowaniu

- mapa do celów projektowych 1:500
- opinie, decyzje, uzgodnienia stanowiące załączniki do projektu
- wypis z MPZP

3. Projektowane zagospodarowanie terenu

3.1. Istniejący stan zagospodarowania terenu

Ocenę stanu istniejącego uzbrojenia wzdłuż trasy projektowanej kanalizacji wykonano w oparciu o mapę d/c projektowych i wizję lokalną. Na profilu zaznaczono wszystkie widoczne na mapie elementy uzbrojenia podziemnego krzyżujące się z projektowanym przewodem. Są to kable energetyczne, teletechniczne , sieć gazowa, przyłącza wodociągowe. Treść mapy d/c proj. może nie zawierać wszystkich elementów uzbrojenia. W przypadku wykrycia nieujawnionych na planach geodezyjnych elementów uzbrojenia podziemnego podczas prowadzenia prac należy je odpowiednio zabezpieczyć przed uszkodzeniem i fakt ten zgłosić do odpowiednich służb eksploatacyjnych.

STAROSTWO POWIATU
WARSZAWSKIEGO ZACHODNIEGO
z siedzibą
w Ożarowie Mazowieckim

Projektowane przewody ułożone będą w pasie drogowym utwardzonym (ul. Sienkiewicza – przewidziana do przebudowy, ul. Jana Kazimierza), oraz nieutwardzonym (ul. Charłampa, ul. Soroki). Na trasie wodociągu nie rosną żadne drzewa ani krzewy.

3.2. Projektowane zagospodarowanie terenu

Sieć kanalizacyjna będąca przedmiotem opracowania nie zmienia sposobu zagospodarowania terenu i zostaje utrzymane przeznaczenie terenu zgodne z Miejscowym Planem Zagospodarowania Przestrzennego Uchwałą Rady Gminy Izabelin nr L/318/2002 z dn.06.03.2002 opublikowanym w Dzienniku Urzędowym Województwa Mazowieckiego nr 90/2002 z dn. 07.04.2002r,poz. 1878. Działki nie leżą w obszarze objętym ochroną konserwatorską, nie leżą na terenie wpływów eksploatacji górniczej, nie leżą na terenie zmeliorowanym. Inwestycja przebiega po terenie gminnym. Zostały zachowane zasady uzbrojenia terenu określone w MPZP w zakresie infrastruktury technicznej. Lokalizacja projektowanych obiektów została uzgodniona przez Zespół Koordynacyjny.

4. Informacja o obszarze oddziaływania inwestycji

Przez obszar oddziaływania należy rozumieć teren w otoczeniu projektowanego obiektu, w którym z powodu realizacji planowanej inwestycji mogą wystąpić ograniczenia w zagospodarowaniu tego terenu.

Zabudowa i zagospodarowanie działki

Projektowana inwestycja ma charakter liniowy. Obejmuje przewód kanalizacyjny o średnicy Dz 200 i długości 786,5 m oraz pompownię i przewód tłoczny Dz 90 o długości 37 m zajmą w planie powierzchnię ok. 170 m2. Projektowane obiekty są obiektami podziemnymi.

Analiza oddziaływania w zakresie funkcji

Projektowana sieć kanalizacyjna jest inwestycją proekologiczną, zgodną z zapisami MPZP. Działki nie leżą w obszarze objętym ochroną konserwatorską, nie leżą na terenie wpływów eksploatacji górniczej, nie leżą na terenie zmeliorowanym. Inwestycja nie narusza interesów osób trzecich. Inwestycja nie będzie miała wpływu na zmianę warunków ochrony środowiska.

Analiza uwarunkowań formalno-prawnych

Na podstawie § 3 ust. 2 pkt 3 rozporządzenia Rady Ministrów z dnia 9 listopada 2010 r. w sprawie przedsięwzięć mogących znacząco oddziaływać na środowisko – Dz. U. Nr 213/2010 r. poz. 1397 budowa sieci kanalizacyjnej o długości nie większej niż 1 km nie podlega kwalifikacji i dla tych inwestycji nie uzyskuje się decyzji o środowiskowych uwarunkowaniach, nie określa się obszaru oddziaływania inwestycji na środowisko, należy tylko uzyskać (ze względu na wymagane Prawem Budowlanym) pozwolenie na budowę lub zgłoszenie wykonania robót budowlanych (art. 72 ust. 1 pkt 1 i ust. 1a UOOŚ).

Nie ma również zastosowania Rozporządzenie Ministra Infrastruktury z dn. 12.04.2012 w sprawie warunków technicznych, jakim powinny odpowiadać budynki i ich usytuowanie, pod kątem wyznaczania w otoczeniu **obiektu budowlanego** terenu, na który obiekt ten oddziałuje wprowadzając ograniczenia w jego zagospodarowaniu. Rozporządzenie to nie dotyczy projektowanej sieci kanalizacyjnej, bowiem w świetle prawa budowlanego sieć wodociągowa jest budowlą, dla której charakterystycznym parametrem jest długość.

STAROSTWO POWIATU
WARSZAWSKIEGO ZACHODNIEGO
z siedzibą
w Ożarowie Mazowieckim

Oddziaływanie inwestycji w trakcie realizacji

Oddziaływanie inwestycji w trakcie realizacji budowy będzie niewielkie ze względu na znaczną odległość od istniejącej zabudowy. Pewną uciążliwość stanowić może praca sprzętu ciężkiego (hałas, emisja spalin), jednakże będą to uciążliwości występujące tylko w godzinach dziennych, chwilowe, nieciągłe, o niewielkim natężeniu.

W świetle powyższej analizy **obszar oddziaływania projektowanej sieci kanalizacyjnej mieści się w granicach działek objętych inwestycją i nie wchodzi na działki sąsiednie.**

5. Warunki gruntowo-wodne

Dla celów projektowanej inwestycji była wykonywana dokumentacja geologiczno-inżynierska przez firmę SALGEO w czerwcu 1997r. Na podstawie wykonanych dwu odwiertów nr 85 i 86 wzdłuż projektowanego odcinka kanalizacji stwierdzono, że w podłożu projektowanej sieci, pod warstwą glebową i gruntami nasypowymi występują dwie warstwy geotechniczne. W obrębie tarasu kampinoskiego występuje jeden poziom wód gruntowych (przypowierzchniowych wód podziemnych) o swobodnym zwierciadle od 1,4 -1,8m ppt. Jeśli warunki takie potwierdzą się w okresie prowadzenia robót ziemnych wystąpi konieczność odwodnienia wykopów .

Podłoże terenu charakteryzuje się prostymi warunkami geotechnicznymi. Obiekty kwalifikowane są w drugiej kategorii geotechnicznej.

Wyciąg z dokumentacji geologiczno-inżynierskiej stanowi załącznik do projektu.

6. Zieleń

Roboty budowlane przy realizacji przedmiotowej sieci kanalizacyjnej nie będą stanowić zagrożenia dla istniejących drzew i krzewów.

7. Sposób zagospodarowania mas ziemnych i odpadów

W trakcie budowy powstaną nadwyżki mas ziemnych w ilości ok.280 m3. Nadmiar ziemi należy wywieźć na miejsce wskazane przez Inwestora lub zagospodarować na działkach sąsiednich.

8. Rozwiązania projektowe

8.1.Kanał grawitacyjny

Trasa projektowanego przewodu przebiega w działkach gminnych w terenie nieutwardzonym lub utwardzonym tłuczniem.

Na trasie praktycznie nie występuje żadne uzbrojenie, jednakże ze względu na budowę na terenie osiedla nowych obiektów, również w ulicach mogą wystąpić sieci jeszcze nie zainwentaryzowane. Trasę przewodu pokazano na rys. 2.

Przejście poprzeczne przez drogę powiatową należy wykonać bezwykopowo zgodnie z decyzją ZDP (zał. 4). Jako rurę przeciskową będącą jednocześnie rurą ochronną, przyjęto

STAROSTWO POWIATU
WARSZAWSKIEGO ZACHODNIEGO
z siedzibą
w Ożarowie Mazowieckim

rurę stalową Dn 350 lub rury PE 100 PN10 Dz 350x23,7mm SDR 17. Dla przecisków w rurze stalowej ochronnej należy stosować płozy ślizgowe i manszety firmy INTEGRA lub równoważne. Płozy montować w odległości co 1,0 m. Po wprowadzeniu na systemowych płozach tworzywowych do rury osłonowej rury przewodowej końce rur należy zaślepić(zamknąć) systemowymi manszetami. Płozy montować pierwszą i ostatnią w odległości 0,5 m od krańca rury, pozostałe w odległości 1m od siebie.
Przecisk należy wykonać ze studni startowej w kierunku studni odbiorczej. Komorę startową należy wykonać w postaci wykopu i zabezpieczyć ściankami szczelnymi. Komorą odbiorczą będzie wykop pod kanał w ulicy. Komora służyć będzie do odbioru elementów roboczych urządzenia do przecisku.

Ostatecznym odbiornikiem ścieków jest Oczyszczalnia „Mokre Łąki".

Projektowany kanał będzie posiadał długość l=341 m i należy go wykonać z rur kanalizacyjnych kielichowych Dz 200 x 5,9 PVC-U SN8 łączonych na firmowe uszczelki.

Trasa przewodu powinna być zgodna z opinią ZUD (zał. nr 1) oraz projektem zagospodarowania (rys. nr 2). Profil przewodów grawitacyjnych pokazano na rys.3, profil przewodu tłocznego Dz 90 – na rys.4.

Zagłębienie przewodu wynosi od 1,8 m do 4,2 m p.p.t w odniesieniu do rzędnych istniejącego terenu. Spadek kanału wynosi 0,5%.
Na trasie zaprojektowano studzienki z tworzywa o średnicy D 600 mm – 9 szt, z kinetami dostosowanymi do zaprojektowanego układu kanalizacji. Włazy na studzienkach z żeliwa sferoidalnego dla obciążenia 40 T. Wykaz studzienek podano na str. 19.

Do kanalizacji sanitarnej mogą być odprowadzane wyłącznie ścieki bytowe. Nie wolno wprowadzać wód deszczowych.
Przy układaniu rur kanalizacyjnych należy zastosować się do poniższych zaleceń:

- wykop należy rozpocząć od najniższego punktu;
- spód wykopu wykonywać ręcznie na poziomie niższym od projektowanego ok. 5 cm;
- z dna wykopu należy usunąć kamienie i grudy, dno wyrównać, a następnie przystąpić do wykonania podłoża;
- w trakcie wykonywania robót ziemnych nie wolno dopuścić do naruszenia rodzimego podłoża w dnie wykopu. W tym celu prace ziemne należy prowadzić starannie, możliwie szybko, nie trzymając zbyt długo otwartego wykopu;
- grunty naruszone należy usunąć z dna wykopu zastępując je zagęszczoną warstwą piaskową;
- podłoże wraz z warstwą wyrównawczą należy profilować w miarę układania kolejnych odcinków;
- przewód po ułożeniu powinien ściśle przylegać do podłoża na całej swej długości na co najmniej ¼ swego obwodu;
- niedopuszczalne jest podkładanie pod rury kawałków drewna, kamieni w celu uzyskania odpowiedniego spadku rurociągu
- obsypkę rurociągu wykonywać z gruntu mineralnego sypkiego, o średnicy nie większej niż 20 mm, warstwami do wysokości co najmniej 30 cm nad rurą;

STAROSTWO POWIATU
WARSZAWSKIEGO ZACHODNIEGO
z siedzibą
w Ożarowie Mazowieckim

- zasypkę rurociągu i zagęszczenie należy wykonywać warstwami 10 – 15 cm, a ubijanie (za pomocą ubijaków drewnianych) od ścian wykopu do rurociągu.

Mechaniczne zagęszczenie nad rurą można rozpocząć gdy nad rurą zostanie wykonana warstwa grubości co najmniej 0,5 m.

Miejsca połączeń pozostawić należy nie obsypane do czasu wykonania prób szczelności wodociągu.

Podczas zagęszczania gruntu urządzeniami wibracyjnymi miejsca pracy mają być oznakowane przenośnymi zaporami oraz mają być przestrzegane warunki bhp określone w dokumentacji techniczno-ruchowej i w instrukcji obsługi tych urządzeń. Wydobywany grunt należy składować po jednej stronie wykopu a jego nadmiar wynikający z zastosowania podsypki i zasypki należy wywieźć na odkład w wyznaczone przez Inwestora miejsce.

8.2. Pompownia ścieków

Pompownia „Charłampa" będzie odbierać obecnie ścieki od ok. 160 mieszkańców.
Maksymalny godzinowy dopływ ścieków szacuje się na $Q_{h\,max}$ = 2-3 l/s.
Pompownię dobrano na ilość ścieków 2 – 4l/s tj.7,2÷14,5 m^3/h.

Parametry pompowni

- średnica pompowni D_w = 1,5 m
- głębokość pompowni H = 5,7 m
- pojemność komory czerpnej V = 1,0 m^3
- rzędna kanału dopływowego Dn 200 do pompowni – 90,~~90~~65m npm
- rzędna wylotu z pompowni przewodu tłocznego – 93,50m npm
- rzędna wylotu ścieków – 93,60 m npm
- średnica przewodu tłocznego nowoprojektowanego– Dz 90 x 5,4PEHD
- długość przewodu tłocznego – L=11,0 m
- min poziom ścieków w pompowni - 89,60 m npm
- geometryczna wysokość podnoszenia H_g = 4,0 m
- straty liniowe H_l = 0,5 m,
- straty miejscowe H_m = 0,1 m
- łączne opory $H_g + H_l + H_m$ = 4,6 m.

Dla wyżej podanych warunków dopływu ścieków oraz wymaganej wysokości podnoszenia należy dobrać dwie pompy zatapialne (1 prac. + 1 rezerwa) o parametrach w punkcie pracy zbliżonych do niżej podanych :

Q = 10 m^3/h

H = 0,05MPa

n = 1450 obr/min

N = 1,1 KW

Rozwiązanie pompowni pokazano na rys. 5.

STAROSTWO POWIATU
WARSZAWSKIEGO ZACHODNIEGO
z siedzibą
w Ożarowie Mazowieckim

Poziom ścieków w pompowni będzie odwzorowany za pomocą czterech sygnalizatorów pływakowych z rzędnymi pokazanymi na rysunku pompowni.
Są to poziomy: suchobiegu (stan awaryjny), wyłączenia pompy, załączenia pompy, zapełnienia zbiornika (stan awaryjny).

Zaprojektowano pompy z wirnikiem otwartym typu Vortex. Konstrukcja wirnika powinna pozwolić na swobodny przepływ przez pompę zanieczyszczeń o wielkości do 80 mm.

Instalacja pompy zatapialnej z systemem autozłącza.
Zbiornik pompowni wykonany będzie z betonu lub polimerobetonu. Ze względu na posadowienie pompowni w pasie jezdnym musi być przygotowana na obciążenie 40T. Właz pompowni musi być zlicowany z nawierzchnią jezdni. Szafkę zasilająco-sterowniczą wraz z kominkiem wentylacyjnym należy zainstalować poza pasem jezdnym.
Ilość ścieków będzie mierzona przepływomierzem, który należy zainstalować przestrzegając zachowania wymaganych prostych odcinków t.j. przed przepływomierzem (5x D) i za przepływomierzem (3xD).
System monitoringu pracy pompowni będzie polegał na przekazywaniu drogą radiową sygnałów (praca, awaria, poziomy ścieków, zanik napięcia, otwarcie włazu pompowni, otwarcie drzwi szafki) do Centralnej Dyspozytorni na Oczyszczalni Ścieków w Truskawiu oraz z CD do pompowni (załączanie i wyłączanie pompy, zerowanie liczników czasu pracy).

8.3. Przewód tłoczny

Przewód tłoczny projektuje się z rur PEHD zgrzewanych elektrooporowo o średnicy Dz 90 x 5,4 PE100 SDR17. Długość przewodu L = 11 m. Przewód tłoczny będzie ułożony w poprzek ul. Soroki. Profil projektowanego przewodu tłocznego pokazano na rys.4. Ze względu na niewielką długość nowoprojektowanego przewodu tłocznego na jego trasie nie przewidziano studzienek czyszczakowych. Prace należy wykonywać przestrzegając zapisów w załączonych decyzjach , warunkach.

8.4. Przyłącza kanalizacyjne

Projektowane odcinki przyłączy obejmują tylko teren pasa drogowego. Pozostałe odcinki właściciele posesji wykonują we własnym zakresie.
Przyłącza należy wykonać z rur kanalizacyjnych Dz 160x4,7 PVC, SN 8 kPA łączonych na uszczelki gumowe firmowe. Spadek przewodu powinien wynosić co najmniej i=2%. Tylko w wyjątkowych sytuacjach dopuszcza się mniejszy spadek. Włączenie przyłączy kanalizacyjnych projektuje się w dno studzienek („oś w oś"), w trzon studzienek - w rurę karbowaną poprzez kształtki „in situ". Wykaz przyłączy wraz ze sposobem ich włączenia podano w tabeli str 18. Łącznie przewidziano podłączenie 4-ch posesji.

9. Zestawienie materiałowe

- rura kanalizacyjna Dz 200 x 5,9 PVC-U SN 8 kPa – 341 m
- rura kanalizacyjna Dz 160 x 4,7 PVC-U SN 8 kPa – 12 m

STAROSTWO POWIATU
WARSZAWSKIEGO ZACHODNIEGO
z siedzibą
w Ożarowie Mazowieckim

- rura ciśnieniowa Dz 90 x 5,4 PE100 SDR17 – 11 m
- studzienka z tworzywa Dz 600 – 9 szt
- rura osłonowa stalowa Dn300 – 35 m
- pompownia ścieków wg rys. 7

10. Odwodnienie wykopów

Na podstawie badań przeprowadzonych w 1997r (wyciąg str 6,17) należy sądzić, że będzie potrzeba odwadniania wykopów, szczególnie dotyczy to wykopu pod pompownię oraz kanalizację w części bardziej zagłębionej. Odwodnienie wykopów należy prowadzić do poziomu min. 0,5 m niżej dna posadowienia pompowni lub przewodu.

Skutecznym sposobem obniżenia zwierciadła wody gruntowej dla występujących współczynników filtracji k od 1,96 – 3,98 m/dobę dla piasków drobnych i pylastych i k od 3,99 – 5,15 m/dobę dla piasków średnich jest zastosowanie instalacji igłofiltrów składającej się z zestawu pompowego i igłofiltrów.

Głębokość wpłukiwania igłofiltrów wynika z konieczności obniżenia zwierciadła wody min. o 0,5 m poniżej dna wykopu, jednak nie głębiej jak do warstwy gruntów nieprzepuszczalnych, w tym wypadku do stropu glin.

Z uwagi na wysoki poziom wody gruntowej przyjęto:
- dla głębszych odcinków wykopu – igłofiltry usytuowane po obydwu stronach wykopu;
- dla płytszych odcinków – igłofiltry jednostronne.

W celu wykonania odwodnienia przewiduje się zastosowanie 4 zestawów 2-rzędowych lub 4 zestawów 1-rzędowych igłofiltrów o długości 20 m każdy w rozstawie co 1m. Praca igłofiltrów musi być prowadzona w sposób ciągły do momentu zasypania wykopu.

Charakterystyka pracy zestawu:
- średnica igłofiltra - ϕ 32 mm;
- długość filtra - 30 cm;
- rozstaw igłofiltrów - 1,0 m;
- liczba igłofiltrów w zestawie - 20 szt.;

Szczegółowe wytyczne do prowadzenia odwodnienia:
- pompować ze środka wykopu;
- głębokość wpłukiwania – góra filtru min 0,5 m poniżej dna wykopu (nie dotyczy stropu warstwy nieprzepuszczalnej)
- pompowanie należy rozpocząć od 16 godzinnego pompowania wstępnego ze zmniejszonym podciśnieniem (poprzez dopuszczenie powietrza tuż przed agregatem) przy użyciu jednej pompy w agregacie;
- agregat należy montować w centralnej części kolektora ssawnego, agregat powinien być posadowiony możliwie najniżej nad poziomem wody gruntowej.

Ze względu na rodzaj gruntu i poziom wody gruntowej prace odwodnieniowe należy prowadzić niezwykle starannie. Prace należy prowadzić w sposób ciągły i równomierny aby zabezpieczyć się przed ujemnym wpływem wahań wody, które mogą doprowadzić do

STAROSTWO POWIATU
WARSZAWSKIEGO ZACHODNIEGO
z siedzibą
w Ożarowie Mazowieckim

naruszenia struktury gruntu i do obniżenia jego nośności oraz powstania nierównomiernych osiadań. Niedopuszczalne jest jakiekolwiek pompowanie wody bezpośrednio z wykopu.

Przewód dla odprowadzenia wody pompowanej z wykopu przyjęto z rur stalowych, kołnierzowych Dn150 mm. Przewód ułożony zostanie po terenie. Na przewodzie przewidziano osadnik z kręgów betonowych ϕ 600 w miejscach odbioru wody lub przy załamaniach trasy przewodu.

11. Roboty ziemne

Przewód kanalizacyjny należy układać w wykopie wąsko przestrzennym z systemem szalowania pionowym ciągłym. Projektowana szerokość wykopów 0,8 m, ściany pionowe. W przypadku wystąpienia gruntów spoistych i nie budowlanych należy dokonać wymiany gruntów. Poza pasem drogi powiatowe rury wodociągowe będą układane w wykopie otwartym na podsypce z piasku g=15 cm.
Dno wykopu przed zasypaniem powinno zostać osuszone i oczyszczone z pozostałości po instalowaniu rurociągu. Stosowany materiał i sposób zasypywania nie powinny powodować uszkodzenia ułożonego rurociągu, obiektów na rurociągu.
Grunt użyty do zasypki wykopu powinien odpowiadać wymaganiom wg PN-B-03020. Grunt ten może być gruntem rodzimym dla rurociągów układanych w terenach zielonych. Grunt stosowany do zasypki nie powinien zawierać materiałów mogących uszkodzić przewód, gruntów zbrylonych, gruzu i śmieci. Zasypkę wykopu należy przeprowadzić zgodnie z PN-B-10736. Grubość warstwy zabezpieczającej w strefie niebezpiecznej ponad górą rurociągu powinna wynosić co najmniej 0,5 m. Jako materiał do zasypywania dla strefy niebezpiecznej należy zastosować grunt mineralny G1, sypki, drobno lub średnioziarnisty, nie skalisty, bez brył i kamieni, zgodnie z PN-B-02480. Podłoże pod rurociąg wyprofilować pod kątem opasania 120°.
Po zamontowaniu i ułożeniu rur na dobrze zagęszczonym podłożu wykonanego z gruntu G1, należy boki rur podbić gruntem G1 ubijakami drewnianymi. Szerokość obsypki przewodu powinna być równa szerokości wykopu i sięgać do wysokości 30 cm od wierzchu rury. Ponad 30 cm od wierzchu rury zasypkę wykonać należy gruntem łatwo zagęszczalnym G2 z piasku sypkiego drobno-średnio- lub gruboziarnistego bez grud i kamieni zagęszczanego ręcznie warstwami o grubości 10 cm równocześnie z obu stron.
Grunt użyty do zasypki wykopu powinien odpowiadać wymaganiom wg PN-B-03020.
Zasypkę przewodu można wykonać z gruntu rodzimego zagęszczonego bez części organicznych, spełniającego warunek nośności dla podłoża budowlanego G1 lub jeżeli powyższy warunek nie może być spełniony, z gruntu wymienionego.
Wykonane nasypy powinny charakteryzować się następującymi wskaźnikami zagęszczenia:

- wykopy w elementach pasa drogowego **o nawierzchniach utwardzonych** do głębokości 1,2 m od spodu warstwy odsączającej Is≥1,00, poniżej 1,2 m Is≥0,97
- wykopy w elementach pasa drogowego **o nawierzchniach nie utwardzonych** do głębokości 1,2 m od spodu warstwy odsączającej Is≥0,97, poniżej 1, 2 m Is≥0,95.

STAROSTWO POWIATU
WARSZAWSKIEGO ZACHODNIEGO
z siedzibą
w Ożarowie Mazowieckim

W czasie zasypywania wykopu zabezpieczenie należy demontować stopniowo od dna wykopu. Miejsca połączeń pozostawić należy nie obsypane do czasu wykonania prób szczelności.

Podczas zagęszczania gruntu urządzeniami wibracyjnymi miejsca pracy mają być oznakowane przenośnymi zaporami oraz mają być przestrzegane warunki bezpieczeństwa i higieny pracy, określone w dokumentacji techniczno-ruchowej i w instrukcji obsługi tych urządzeń.

Wydobywany grunt należy składować po jednej stronie wykopu a jego nadmiar wynikający z zastosowania podsypki i zasypki należy wywieźć na odkład w wyznaczone przez Inwestora miejsce.

12. Ogólne warunki wykonania i odbioru

Prace należy prowadzić zgodnie z warunkami technicznymi Eksploatatora, załączoną decyzją zarządcy drogi gminnej, protokołem Zespołu Narady Koordynacyjnej i pozwoleniem na budowę lub zgłoszeniem robót.

Przed przystąpieniem do robót ziemnych geodeta powinien wytyczyć trasę przewodu i pompowni, a po zrealizowaniu przeprowadzić inwentaryzację.

Prace muszą być wykonywane pod nadzorem osób uprawnionych.

Prace w rejonie istniejących kabli energetycznych prace ziemne należy prowadzić ręcznie i w porozumieniu z eksploatatorami sieci raz z zachowaniem szczególnej ostrożności.

Na istniejące kable NN należy nałożyć dwudzielne rury AROTA A 110 Ps koloru niebieskiego o długości 1,0 m każda.

Wszystkie zainstalowane przez Wykonawcę materiały i urządzenia powinny posiadać atest do wody pitnej.

Przed zasypaniem wykonane prace należy zgłosić do odbioru przez Eksploatatora.

Przed przekazaniem do eksploatacji należy dokonać odbioru końcowego, który polega na sprawdzeniu poprawności zainstalowania rurociągów i armatury, aktualności dokumentacji powykonawczej, świadectw producentów, kompletności dokumentów i protokołów.

Po wykonaniu prac należy przywrócić pierwotny stan terenu.

Przy realizacji wodociągu obowiązują przepisy bhp określone w rozporządzeniu Ministerstwa Budownictwa i Przemysłu Materiałów Budowlanych z dnia 28 marca 1972 r (Dz.U. nr 13 poz. 93) oraz wymagania dotyczące bezpieczeństwa i higieny pracy podczas wykonywania robót budowlanych zamieszczone w Rozporządzeniu Ministra Infrastruktury z dn.06.02.2003r (Dz.U. nr 47, poz.401 z dn.19.03.2003r)-Roboty ziemne.

mgr inż. ELŻBIETA KOZŁOWSKA
uprawn. projekt. nr S-7b/[illegible]
specjalność instalacyjno-[illegible]na
w zakresie ochrony s[illegible]
(Dz. U. nr 38, poz. 2[illegible] oraz
Dz. U. nr 8, poz. 46)

STAROSTWO POWIATU
WARSZAWSKIEGO ZACHODNIEGO
z siedzibą
w Ożarowie Mazowieckim

13. Informacja BIOZ (bezpieczeństwa i ochrony zdrowia)

13.1. Dane ogólne

Przedmiotem opracowania jest Informacja BIOZ (bezpieczeństwa i ochrony zdrowia) opracowana w ramach projektu budowlanego budowy sieci kanalizacyjnej w ul. Jana Kazimierza, ul.Charłampa, ul.Sienkiewicza w Izabelinie B, Gm. Izabelin.

Zakres nin. opracowania obejmuje:

- przewód kanalizacji sanitarnej Dz 200 w ul. Jana Kazimierza ,w ul. Charłampa – wykop otwarty
- przewód kanalizacji sanitarnej Dz 200 w ul. Sienkiewicza – przejście bezwykopowe
- pompownię ścieków „ Charłampa"
- przewód tłoczny Dz 90
- przyłącza kanalizacyjne (4 szt)

mgr inż. ELŻBIETA KOZŁOWSKA uprawn. projekt. nr SL/703/87 specjalność instalacyjno-inżynieryjna w zakresie ochrony środowiska (Dz. U. nr 38 ... 229 oraz ... 03.2005 r.)

Inwestycja będzie realizowana na działkach nr ew. 1433/4, 1639/1, 1525, 1714/5 – obręb 0001 Izabelin, jedn. ewid. 143202_2 Izabelin

Inwestorem i zleceniodawcą jest Gminne Przedsiębiorstwo Wodociągów i Kanalizacji Izabelin „Mokre Łąki" Sp. z o.o., ul. Mokre Łąki 8, 05 – 080 Izabelin.

13.2. Zakres robót dla zamierzenia budowlanego oraz kolejność realizacji poszczególnych robót

Roboty budowlane objęte niniejszym opracowaniem polegać będą na wybudowaniu sieci kanalizacyjnej , pompowni oraz przewodu tłocznego.

<u>Kolejność realizacji poszczególnych robót</u>

1. wytyczenie trasy projektowanego kanału;
2. wykonanie bezwykopowe kanału w ul. Sienkiewicza;
3. wykonanie wykopu wąsko przestrzennego umocnionego dla rur i urządzeń;
4. ułożenie rur, montaż armatury, bloków oporowych;
5. montaż pompowi;
6. wykonanie prób ciśnieniowych i kamerowania przewodów;
7. zasypanie wykopów i zagęszczenie gruntu;
8. wywóz nadmiaru gruntu po zasypaniu wykopów;
7. dokonanie komisyjnego odbioru robót.

13.3. Wykaz istniejących obiektów budowlanych

Budowa projektowanego kanalizacji będzie prowadzona w bezpiecznej odległości od istniejącej zabudowy. Z przewodem kanalizacyjnym krzyżują się kable energetyczne i teletechniczne oraz sieć wodociągowa i sieć gazowa.

STAROSTWO POWIATU
WARSZAWSKIEGO ZACHODNIEGO
z siedzibą
w Ożarowie Mazowieckim

13.4. Elementy zagospodarowania terenu, które mogą stwarzać zagrożenie dla bezpieczeństwa i zdrowia

Elementami zagospodarowania terenu na trasie projektowanej kanalizacji, które mogą stwarzać zagrożenie bezpieczeństwa i zdrowia ludzi są głównie kable energetyczne , gazowe– w przypadku ich uszkodzenia oraz ruch samochodowy.

13.5. Przewidywane zagrożenia mogące wystąpić podczas realizacji robót

- przysypanie człowieka ziemią podczas wykonywania wykopów oraz układania rur ;
- upadek człowieka z powierzchni terenu do wykopu;
- upadek narzędzi lub przedmiotów do wykopów, w których mogą znajdować się ludzie;
- ruch pojazdów oraz samochodów dostarczających materiały budowlane;
- praca elektronarzędzi i urządzeń mechanicznych;

13.6. Wydzielenie i oznakowanie miejsc prowadzenia robót budowlanych z uwagi na zagrożenia

- Rejon wykopów pod układane przewody należy wygrodzić i oznakować tablicami „Uwaga głębokie wykopy";
- Wykopy nie zasypane zabezpieczyć barierką, w nocy oświetlić;
- Roboty ziemne prowadzić z zachowaniem przepisów BHP oraz przepisów zawartych w normie branżowej BN-83/8836-02 „Przewody podziemne. Roboty ziemne. Wymagania i badania przy odbiorze." w powiązaniu z normą PN-86/B-02480 „Grunty budowlane".

13.7. Zakres instruktażu pracowników przed przystąpieniem do realizacji robót

Do pracy należy dopuścić tylko pracowników posiadających odpowiednie kwalifikacje zawodowe oraz znajomość przepisów BHP. Zakres szkolenia pracowników musi być zgodny z Rozporządzeniem Ministra Pracy i Polityki Socjalnej z dn. 28.05.1996 w sprawie szczegółowych zasad szkolenia i higieny pracy (Dz.U. nr 62 poz. 285).

Zakres instruktażu powinien obejmować:

- zasady organizacji budowy;
- zakres i miejsce odbywających się danego dnia robót;
- zasady bezpieczeństwa pracy na stanowisku roboczym;
- możliwe zagrożenia i tryb postępowania w przypadku powstania zagrożenia.

13.8. Wskazanie środków technicznych i organizacyjnych zapobiegających niebezpieczeństwom

W celu wskazania środków technicznych i organizacyjnych zapobiegających niebezpieczeństwom wynikającym z wykonywania robót budowlanych w strefach szczególnego zagrożenia zdrowia lub w ich sąsiedztwie, w tym zapewniających bezpieczną

STAROSTWO POWIATU
WARSZAWSKIEGO ZACHODNIEGO
z siedzibą
w Ożarowie Mazowieckim

i sprawną komunikację, umożliwiającą szybką ewakuację na wypadek pożaru, awarii i innych zagrożeń, ustala się jak niżej:

Środki techniczne zapobiegające niebezpieczeństwom

- Zabezpieczenie przeciwporażeniowe

  W przypadku zastosowania sprzętu mechanicznego przy wykonywaniu wykopów przebiegających pod napowietrzną linią elektroenergetyczną wysokiego napięcia 220 kV, sprzęt ten (koparka, dźwig) należy wyposażyć w czujniki i sygnalizatory napięcia.

- Zabezpieczenie przeciwpożarowe

  -gaśnica proszkowa 6 kg – 1 szt.
  -koc gaśniczy - 1 szt.
  -piasek lub ziemia

- Zabezpieczenie medyczne - apteczka pierwszej pomocy (w pomieszczeniu kierownika budowy)
- Środki łączności - telefony stacjonarne lub komórkowe.

Środki ochrony indywidualnej

Pracownicy powinni być wyposażeni w środki ochrony indywidualnej tj. kaski, okulary ochronne, szelki i liny bezpieczeństwa posiadające odpowiednie certyfikaty oraz znak bezpieczeństwa.

Środki organizacyjne

Za nadzór nad realizacją i bezpieczeństwem robót odpowiedzialni są kierownik budowy lub kierownik robót wg imiennego zestawienia w dzienniku budowy oraz Inwestor.

13.9. Plan bezpieczeństwa i ochrony zdrowia

Kierownik budowy jest zobowiązany, zgodnie z art. 21a ustawy Prawo Budowlane (Dz.U. 2017, poz. 1332) w oparciu o niniejszą „informację" sporządzić lub zapewnić sporządzenie przed rozpoczęciem budowy, planu bezpieczeństwa i ochrony zdrowia zwanego dalej „Planem BIOZ".

Miejscem przechowywania „Planu BIOZ" oraz dokumentacji budowy powinno być pomieszczenie Kierownika budowy.

mgr inż. ELŻBIETA KOZŁOWSKA
uprawn. projektowe nr SL-738/87
specjalność instalacyjno-budowlana
w zakresie ochrony środowiska
(Dz. U. nr 32, poz. 229 oraz
Dz. U. nr 8, poz. 46)

STAROSTWO POWIATU
WARSZAWSKIEGO ZACHODNIEGO
z siedzibą
w Ożarowie Mazowieckim

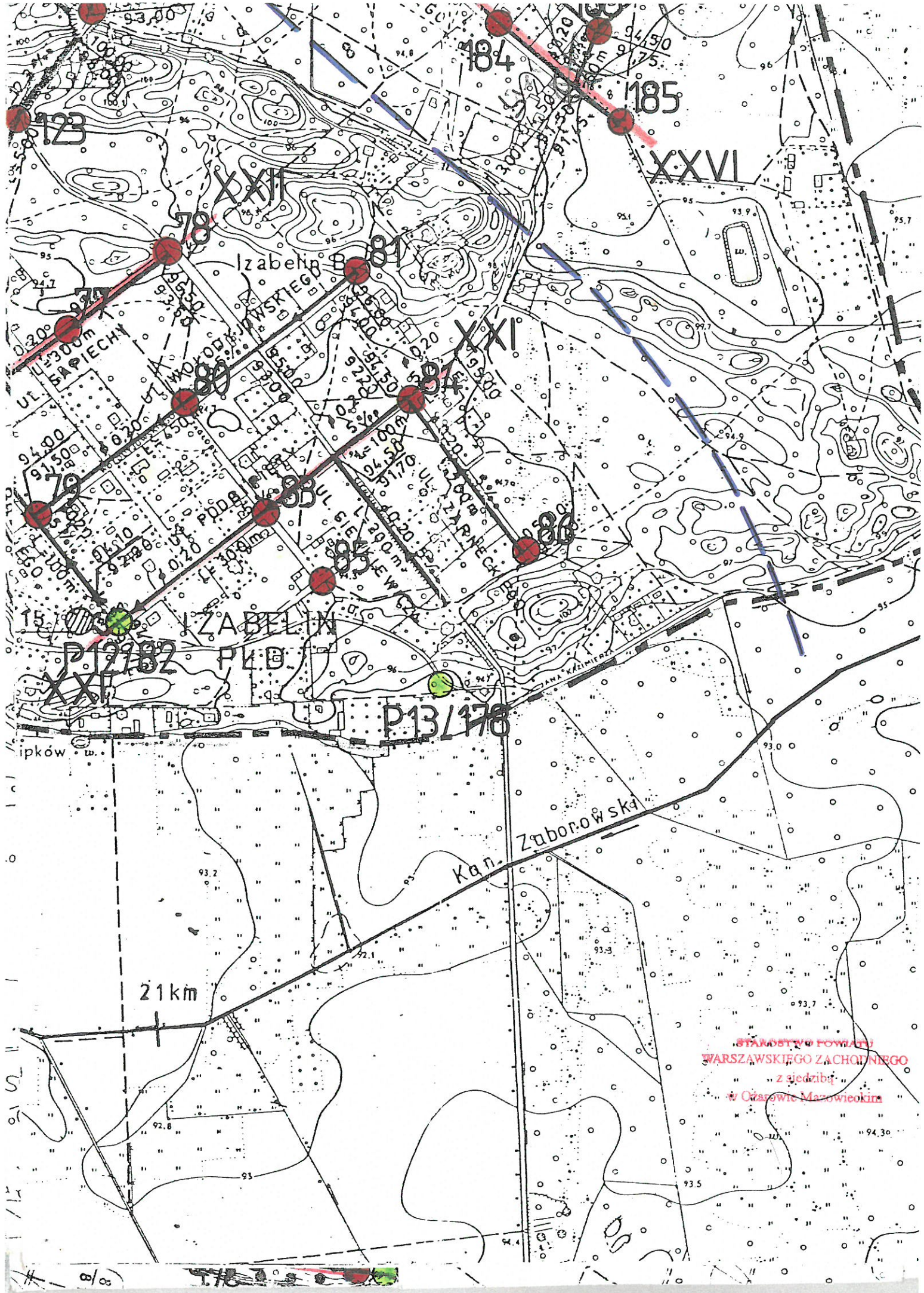
123
184
185
XXVI
XXII
78
81
Izabelin B
77
XXI
80
84
79
83
85
86
15
IZABELIN
P12/82
PL.B.
XXI
P13/178
ipków
Kan. Zaborowska
21km
STAROSTWO POWIATU
WARSZAWSKIEGO ZACHODNIEGO
z siedzibą
w Ożarowie Mazowieckim

A GEOTECHNICZNA WYROBISKA Nr IZAB./85

Dane ogólne

ak opracowania: badania geotechniczne - kanalizacja gm.Izabelin
a archiwum źródłowego: badania polowe
archiwalny opracowania:
archiwalny wyrobiska: 85
ia planu sytuacyjnego (archiwalnego): 1 : 5000
aj wyrobiska: wiercenie badawcze-udarowo-okretne
a wykonania wyrobiska: 19/6/1997 - 19/6/1997
bierzędne wyrobiska: x = 0 y = 0
dna w m npm: 94.9
alizacja: Warszawa -
onawca karty (instytucja,nazwisko,data): Salgeo - W.Dzierzyk -

Profil wyrobiska

Poziomy wody grunt. rzenia	Głębokość (m ppt)	Profil graficzny w skali 1:50	Miąższość (m)	PROFIL OPISOWY: Nazwa gruntu	Barwa	Wilgotn.	Stan gruntu	Geneza	Stratygrafia	Symbol międz.	Seria	PARAMETRY GEOTECHNICZNE: Sposób określenia	n	Il	Kat tar. wew. (°)	Spójność (kPa)	Wilgotność (%)	Edom. moduł ściśl (kPa)
	0.0		0.7	nasyp niebudowlany piaszczysty	szara	w	śzg	A	Q	NN		Makr						
	0.7		0.7	piasek drobny	żółto-szara	w	śzg		Q	SP		Makr						
▼	1.4		2.6	piasek drobny	szaro-żółta	nw	śzg		Q	SP		Makr						
	4.0																	

Objaśnienia wilgotności:
w - grunt wilgotny
nw - grunt nawodniony

Objaśnienia stanu gruntu:
śzg - średnio zagęszczony

Objaśnienia genezy:
A - grunty antropogeniczne

Objaśnienia stratygrafii:
Q - czwartorzęd

Objaśnienia sposobu określenia:
Makr - analiza makroskopowa

1. poziom wody: nawiercony-1.40 ustabilizowany-1.40 (m ppt)

2.

STAROSTWO POWIATU
WARSZAWSKIEGO ZACHODNIEGO
z siedzibą
w Ożarowie Mazowieckim

TA GEOTECHNICZNA WYROBISKA Nr IZAB./86

Dane ogólne

ul opracowania: badania geotechniczne - kanalizacja gm.Izabelin
wa archiwum źródłowego: badania polowe
archiwalny opracowania:
archiwalny wyrobiska: 86
la planu sytuacyjnego (archiwalnego): 1 : 5000
zaj wyrobiska: wiercenie badawcze-udarowo-okretne
a wykonania wyrobiska: 18/6/1997 - 18/6/1997
ółrzędne wyrobiska: x = 0 y = 0
dna w m npm: 95.0
alizacja: Warszawa -
onawca karty (instytucja,nazwisko,data): Salgeo - S.Florczak - 19/6/1997

Profil wyrobiska

Poziomy wody	Głębokość (m ppt)	Profil graficzny w skali 1:50	Miąższość (m)	PROFIL OPISOWY								PARAMETRY GEOTECHNICZNE						
				Nazwa gruntu	Barwa	Wilgotn.	Stan gruntu	Geneza	Stratygrafia	Symbol międz.	Seria	Sposób określenia	n	Il	Kąt tar. wew. (°)	Spójność (kPa)	Wilgotność (%)	Edom. moduł ściśl (kPa)
	0.2		0.2	gleba		w		H	Q	O		Makr						
			0.6	piasek drobny	braz.-szara	w	szg		Q	SP		Makr						
	0.8		1.0	piasek drobny	j.szara	w	szg		Q	SP		Makr						
▼	1.8		1.7	piasek drobny	j.szara	nw	szg		Q	SP		Makr						
	3.5		0.5	glina piaszczysta	szara	w	pl		Q	CL		Makr						
	4.0																	

aśnienia wilgotności:
- grunt wilgotny
- grunt nawodniony

aśnienia stanu gruntu:
- średnio zagęszczony
- plastyczny

aśnienia genezy:
- grunty organiczne (bez względu na genezę)

aśnienia stratygrafii:
- czwartorzęd

aśnienia sposobu określenia:
- analiza makroskopowa

poziom wody: nawiercony-1.80 ustabilizowany-1.80 (m ppt)

STAROSTWO POWIATU
WARSZAWSKIEGO ZACHODNIEGO
z siedzibą
w Ożarowie Mazowieckim

Zestawienie przyłączy kanalizacyjnych

L.p.	Miejsce włączenia w drodze (studzienka/ trójnik)	Studzienka przyłącza kanalizacyjnego	Dł. Odcinka [m]	Spadek przyłącza kanal. [%]	Rzędna terenu		Rodzaj studzienki w drodze kanalizacyjnej oraz miejsce włączenia
					Rzędna włączenia w drodze	Rzędna na granicy działki	
1	3	4	5	6	7	8	9
1	S1	Pk1	3,0	2,0	95,00	94,90	studzienka Ø0,6m włączenie „in situ"
					90,95/93,24	93,30	
2	S2	Pk2	3,0	2,0	95,00	94,90	studzienka Ø0,6m włączenie „in situ"
					91,28/93,24	93,30	
3	S3	Pk3	3,0	2,0	94,70	94,90	studzienka Ø0,6m włączenie „in situ"
					91,10/93,24	93,30	
4	S9	Pk4	3,0	2,0	95,10	95,00	studzienka Ø0,6m włączenie w dno studzienki
					93,30/93,33	93,40	
					87,00/87,03	88,20	

STAROSTWO POWIATU
WARSZAWSKIEGO ZACHODNIEGO
z siedzibą
w Ożarowie Mazowieckim

Zestawienie projektowanych studzienek w drodze

L.p.	Nr studzienki	Rzędna terenu	Rzędna dna studzienki	Wysokość studzienki [m]	Uwagi
1	S1	95,00	90,95	4,05	Ø0,6m z włazem kl. D400
2	S2	95,00	91,10	3,90	Ø0,6m z włazem kl. D400
3	S3	94,70	91,28	3,42	Ø0,6m z włazem kl. D400
4	S4	94,30	91,46	2,84	Ø0,6m z włazem kl. D400
5	S5	94,15	91,69	2,46	Ø0,6m z włazem kl. D400
6	S6	94,10	91,93	2,17	Ø0,6m z włazem kl. D400
7	S7	94,20	92,05	2,15	Ø0,6m z włazem kl. D400
8	S8	94,30	92,23	2,07	Ø0,6m z włazem kl. D400
9	S9	95,10	93,30	1,80	Ø0,6m z włazem kl. D400

STAROSTWO POWIATU
WARSZAWSKIEGO ZACHODNIEGO
z siedzibą
w Ożarowie Mazowieckim

Starosta Warszawski Zachodni

Ożarów Mazowiecki, dn. 27.06.2018 r.

Znak sprawy: OD.6630.370.2018

ODPIS
PROTOKOŁU Z NARADY KOORDYNACYJNEJ
z dnia od 20.06.2018 r. do 27.06.2018 r. w sprawie usytuowania projektowanej sieci uzbrojenia terenu

Na podstawie art. 28b, 28c, 28d i 28e ustawy z dnia 17 maja 1989 r. Prawo geodezyjne i kartograficzne (Dz. U. z 2017 r. poz. 2101)

Miejsce narady:	-
Lokalizacja uzgadnianych sieci:	Izabelin ul. Charłampa /dr.gm./ dz. ew. 1525, ul. Soroki /dr.gm./ dz. ew. 1536, ul. Jana Kazimierza /dr.gm./ dz. ew. 1714/5 oraz ul. Sienkiewicza /dr.pow./ dz. ew. 1433/4.
Rodzaje uzgadnianych sieci:	Sieć kanalizacji sanitarnej
Wnioskodawca:	DOM-GEO GEODEZJA NIERUCHOMOŚCI BUDOWNICTWO DOMINIK MARCHLIŃSKI ul. POŁUDNIOWA 7, 05-082 Zielonki-Parcela
Inwestor:	GMINNE PRZEDSIĘBIORSTWO WODOCIĄGÓW I KANALIZACJI IZABELIN "MOKRE ŁĄKI" SP Z O.O. Z SIEDZIBĄ W TRUSKAWIU ul. MOKRE ŁĄKI 8, 05-080 Truskaw
Przewodniczący:	Marcin Rąbek
Sposób przeprowadzenia narady:	elektroniczny
Data zgłoszenia:	19.06.2018 r.

Lista uczestników narady koordynacyjnej wraz z uwagami

Lp.	Nazwa instytucji Sposób uczestnictwa	Stanowisko Uwagi	Imię i nazwisko uczestnika
1	**Przewodniczący Narady** elektroniczny	**Uzgodniono pozytywnie z uwagami** W zasięgu koron drzew prace ziemne należy wykonywać bez uszkadzania ich korzeni i pni.	**Marcin Rąbek**
2	**Inspektorat WZMiUW** elektroniczny	**Przedstawiciel branży nie uczestniczył w naradzie.** Nieobecność na naradzie koordynacyjnej podmiotu należycie zawiadomionego o jej miejscu i terminie nie stanowi przeszkody do jej przeprowadzenia. Przyjmuje się, że podmiot ten nie składa zastrzeżeń do usytuowania projektowanej sieci uzbrojenia terenu przedstawionego w planie sytuacyjnym.	
3	**Mokre Łąki** elektroniczny	**Przedstawiciel branży nie uczestniczył w naradzie.** Nieobecność na naradzie koordynacyjnej podmiotu należycie zawiadomionego o jej miejscu i terminie nie stanowi przeszkody do jej przeprowadzenia. Przyjmuje się, że podmiot ten nie składa zastrzeżeń do usytuowania projektowanej sieci uzbrojenia terenu przedstawionego w planie sytuacyjnym.	
4	**PGE Dystrybucja S.A. RE Pruszków** elektroniczny	**Uzgodniono pozytywnie z uwagami** Skrzyżowanie z kablami energetycznymi wykonywać zgodnie z normą SEP N SEP-E-004 . Prace ziemne wykonywać ręcznie z zachowaniem ostrożności , pod nadzorem R.E. /tel. 738-23-20 w. 2341 lub 738-23-41/. Na kable nałożyć przepusty	**Bogdan Farys**

za zgodność z oryginałem

STAROSTWO POWIATU WARSZAWSKIEGO ZACHODNIEGO z siedzibą w Ożarowie Mazowieckim

20

		dwudzielne. Pod istniejącą linią energetyczną i w jej pobliżu , prace prowadzić z zachowaniem ostrożności.	
5	**Przedstawiciel Gminy Izabelin** elektroniczny	**Przedstawiciel branży nie uczestniczył w naradzie.** Nieobecność na naradzie koordynacyjnej podmiotu należycie zawiadomionego o jej miejscu i terminie nie stanowi przeszkody do jej przeprowadzenia. Przyjmuje się, że podmiot ten nie składa zastrzeżeń do usytuowania projektowanej sieci uzbrojenia terenu przedstawionego w planie sytuacyjnym.	
6	**PSG Sp. z o.o.** elektroniczny	**Uzgodniono pozytywnie z uwagami** W miejscu skrzyżowań z siecią gazową i w jej pobliżu prace prowadzić ręcznie w porozumieniu i pod nadzorem Polska Spółka Gazownictwa oddz. w Warszawie; 02-235 Warszawa ul. Równoległa 4a.	**Paweł Bieńkowski**
7	**Regionalne Centrum Informatyki Warszawa** elektroniczny	**Uzgodniono pozytywnie** Bez uwag	**Ewa Kaczmarska**
8	**Wydz. Arch. i Bud.** elektroniczny	**Uzgodniono pozytywnie z uwagami** Wejście w teren uzgodnić z właścicielami działek.	**Grażyna Mąkosa**
9	**Wydz. Ochr. Środow.** elektroniczny	**Przedstawiciel branży nie uczestniczył w naradzie.** Nieobecność na naradzie koordynacyjnej podmiotu należycie zawiadomionego o jej miejscu i terminie nie stanowi przeszkody do jej przeprowadzenia. Przyjmuje się, że podmiot ten nie składa zastrzeżeń do usytuowania projektowanej sieci uzbrojenia terenu przedstawionego w planie sytuacyjnym.	
10	**ZDP** elektroniczny	**Przedstawiciel branży nie uczestniczył w naradzie.** Nieobecność na naradzie koordynacyjnej podmiotu należycie zawiadomionego o jej miejscu i terminie nie stanowi przeszkody do jej przeprowadzenia. Przyjmuje się, że podmiot ten nie składa zastrzeżeń do usytuowania projektowanej sieci uzbrojenia terenu przedstawionego w planie sytuacyjnym.	

Na obszarze uzgodnienia znajdują się następujące punkty osnowy geodezyjnej: 421.1455, 421.1478.

Treść protokołu została uzgodniona z osobami, które uczestniczyły w naradzie wyłącznie za pomocą środków komunikacji elektronicznej.

Przewodniczący Zespołu Uzgadniania Dokumentacji Projektowej

Z up. STAROSTY
mgr inż. Marek Wojtowicz
Główny Specjalista

.....

Podpis przewodniczącego narady

POUCZENIE:

1. Przedstawiciele instytucji zostali zawiadomieni o sposobie, terminie i miejscu przeprowadzenia narady koordynacyjnej zgodnie z ustawą Prawo geodezyjne i kartograficzne (Dz. U. z 2017 r. poz. 2101). W myśl art. 28b ust. 3 pkt 4 tej ustawy w naradzie koordynacyjnej mogą wziąć udział również inne podmioty, które mogą być zainteresowane rezultatami narady koordynacyjnej, w szczególności zarządzające terenami zamkniętymi, w przypadku sytuowania części projektowanych sieci na tych terenach.

2. Niniejsze uzgodnienie wykonano w oparciu o treść mapy zasadniczej, która może nie zawierać projektów wszystkich urządzeń podziemnych nie podlegających uzgodnieniu na mocy art. 28b ust. 2 ustawy Prawo geodezyjne i kartograficzne (Dz. U. z 2017 r. poz. 2101) lub złożonych na naradę, a które nie uzyskały jednomyślnej pozytywnej opinii.

3. Znaki geodezyjne, urządzenia zabezpieczające te znaki oraz budowle triangulacyjne podlegają ochronie w myśl art. 15 ustawy Prawo geodezyjne i kartograficzne (Dz. U. z 2017 r. poz. 2101).

za zgodność z oryginałem

.....

STAROSTWO POWIATU
WARSZAWSKIEGO ZACHODNIEGO
z siedzibą
w Ożarowie Mazowieckim

21

Poświadcza się, że niniejszy dokument został opracowany w wyniku prac geodezyjnych i kartograficznych, których rezultaty zawiera operat techniczny wpisany do ewidencji materiałów państwowego zasobu geodezyjnego i kartograficznego.

STAROSTA WARSZAWSKI ZACHODNI

P. 1432 2018 /436

identyfikator ewidencyjny materiału zasobu operatu technicznego

23. LIS. 2018

Data wpisania

Z up. STAROSTY

Konrad Szymański

Geodeta

Województwo: mazowieckie
Powiat: warszawski zachodni
Jednostka ewidencyjna: 143202_2 Izabelin
Obręb: 0001 Izabelin
Działka: 1433/4

MAPA DO CELÓW INFORMACYJNYCH

SKALA 1:500

OD.6640.1.4025.2017

Geodezja Nieruchomości Budownictwo

DOM-GEO
Geodezja Nieruchomości Budownictwo
Dominik Marchliński
Zielonki Parcela ul.Południowa 7
05-082 Stare Babice
Tel. 602-44-61-22
email: u.g.dominik@wp.pl
www.geodeta-dominik.com.pl

MAPA DO CELÓW PROJEKTOWYCH		
oznaczenie kancelaryjne pracy geodezyjnej		OD.6640.1.4025.2017
jednostka ewidencyjna	identyfikator	143202_2
	nazwa	Izabelin
obręb ewidencyjny	identyfikator	0001
	nazwa	Izabelin
nazwa ul.		Jana Kazimierza, Charłampa, Sienkiewicza
nr dz. ew.		1433/4, 1714/5, 1525
skala mapy		1:500
sekcja mapy		7.174.19.03.4.2, 7.174.19.03.4.4, 7.174.19.04.3.1
nazwa układu współrzędnych	prostokątnych płaskich	PL 2000 strefa 7
	wysokości	Kronsztadt 2006
oznaczenie granic obszaru, który był przedmiotem aktualizacji		————
opracowania planistyczne oraz projekty budowlane przechowywane przez organy administracji architektoniczno-budowlanej		nie badano
linie rozgraniczające ustalone w miejscowym planie zagospodarowania przestrzennego lub w decyzji o warunkach zabudowy		nie badano
oznaczenie i informacje o służebnościach gruntowych mających wpływ na zagospodarowanie gruntów, zlokalizowanych w granicach projektowanej inwestycji		nie badano
informacje o granicach dz.		ustalone
odległość położenia projektowanego obiektu od granic działki		mniej/więcej niż 4m
cel wykonania mapy do celów projektowych		uzbrojenie terenu
nie wyklucza się istnienia w terenie innych nie wykazanych na niniejszej mapie urządzeń podziemnych, które nie były zgłoszone do inwentaryzacji		
data wykonania		Styczeń 2018

DOM-GEO
Geodezja Nieruchomości Budownictwo
Dominik Marchliński
Zielonki Parcela ul. Południowa 7
05-082 Stare Babice
tel. 602-44-61-22
NIP: 118-130-68-48

UPRAWNIONY
Andrzej Nowis
Zaw. 11329

UZGODNIENIE ZUD DOTYCZY :

Uzgodnienia sieci eNN.....

Uzgodnienia sieci Kan. graw. 1-23

Uzgodnienia sieci wody.....

Uzgodnienia sieci i przył. gazu.....

DOM-GEO
Geodezja Nieruchomości Budownictwo
Dominik Marchliński
Zielonki Parcela, ul. Południowa 7
05-082 Stare Babice
tel. 602-44-61-22
NIP: 118-130-68-48

mgr inż. Paweł Antczak
upr. bud. do proj. w specjalności instalacyjnej w zakresie sieci, instalacji i urządzeń cieplnych, wentylacyjnych, gazowych, wodociągowych i kanalizacyjnych bez ograniczeń
MAZ/0575/PBS/17

STAROSTA WARSZAWSKI ZACHODNI
Niniejszy dokument został opracowany na podstawie danych ewidencji gruntów i budynków i jest wypisem z bazy danych EGB. Prace geodezyjne i kartograficzne
sieć kanalizacji sanitarnej
370.2018
Ożarów Mazowiecki, dnia 27 CZE. 2018
Z up. STAROSTY
mgr inż. Marek Wojtowicz
Główny Specjalista

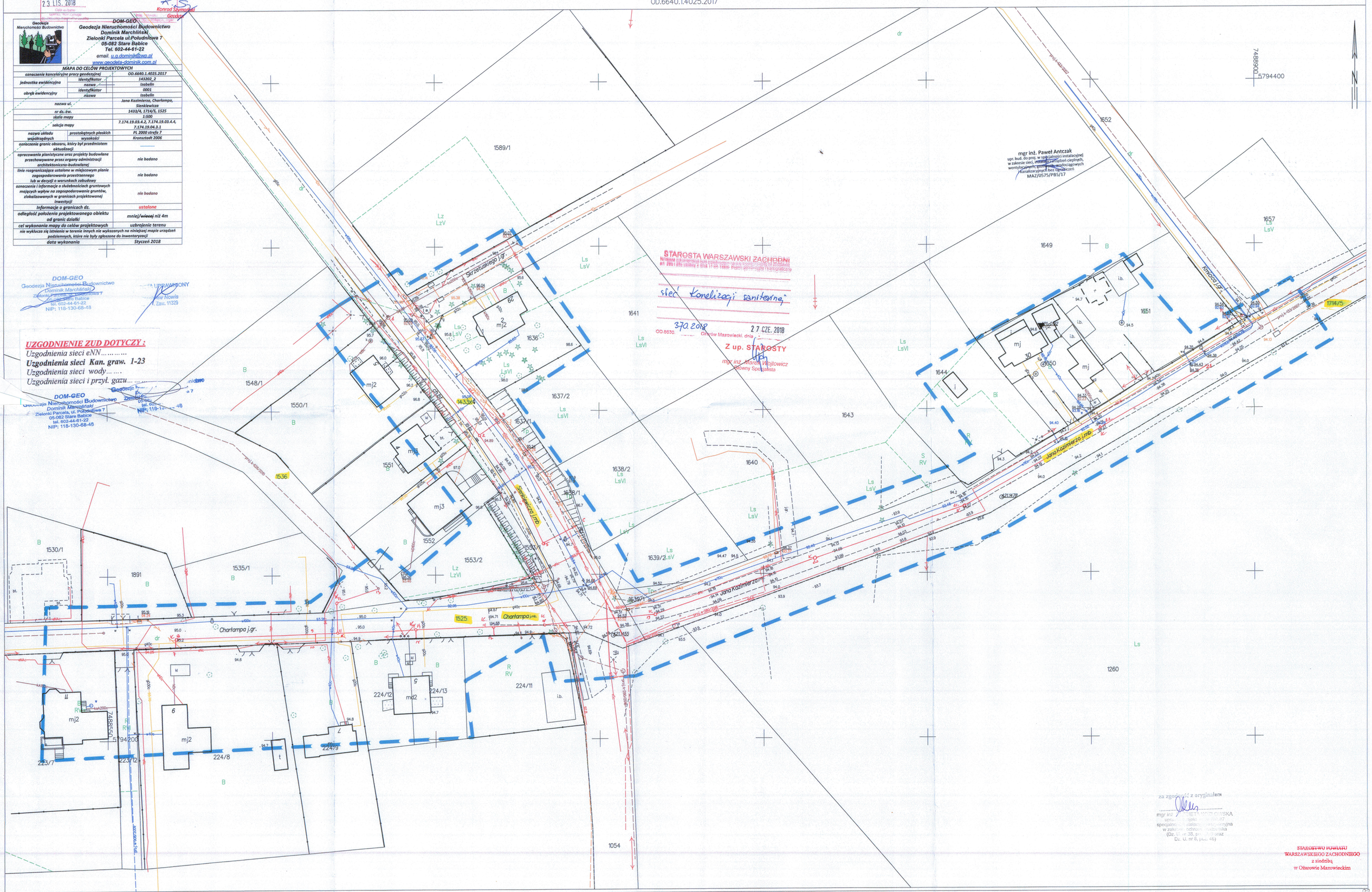

za zgodność z oryginałem
.....
mgr inż. ANIELETA [illegible]
upr. [illegible]
specjalność [illegible] instalacyjna w zakresie ochrony środowiska
(Dz. U. nr 35, poz. [illegible] oraz Dz. U. nr 8, poz. 46)

STAROSTWO POWIATU WARSZAWSKIEGO ZACHODNIEGO
z siedzibą
w Ożarowie Mazowieckim

ZAŁ 2

GPWiK IZABELIN "MOKRE ŁĄKI"
GMINNE PRZEDSIĘBIORSTWO WODOCIĄGÓW I KANALIZACJI
IZABELIN „MOKRE ŁĄKI" SP. Z O.O.
Mokre Łąki 8, Truskaw 05-080 Izabelin tel./fax 22 721 84 24 • 721 80 72

WT/179/2018

Warunki techniczne dla realizacji sieci i przyłączy kanalizacyjnych

z dnia 08.08.2018 r.

Dla: Gminne Przedsiębiorstwo Wodociągów i Kanalizacji Izabelin „Mokre Łąki" Sp. z o.o., Truskaw, ul. Mokre Łąki 8, 05-080 Izabelin, NIP 1181592156.

Gminne Przedsiębiorstwo Wodociągów i Kanalizacji Izabelin „Mokre Łąki" Sp. z o.o. zarządzając siecią kanalizacyjną Gminy Izabelin ustala następujące warunki techniczne dla realizacji sieci kanalizacyjnej na terenie Gminy Izabelin.

Warunki dla realizacji

1. Sieć kanalizacyjną Ø 200 z przyłączami należy zaprojektować na terenie Gminy Izabelin wg. uzgodnień z GPWiK Izabelin „Mokre Łąki" Sp. z o.o.
2. Wszystkie zainstalowane przez Wykonawcę materiały i urządzenia powinny posiadać certyfikaty lub aprobatę techniczną.
3. Wykonawca powinien udzielić trzyletniej gwarancji na wykonane prace.
4. Warunki techniczne są ważne przez okres 2 lat od daty sporządzenia.

II. Wykonanie sieci wodociągowej wymaga:

1. Uzyskania opinii Zespołu Uzgodnień Dokumentacji Projektowej dla powiatu Warszawskiego-Zachodniego i spełnić wymagania jednostek uzgadniających ZUDP.

2. Uzyskania zezwolenia na budowę sieci wraz z przyłączami.

3. Uzgodnienia projektu przez eksploatatora – GPWiK Izabelin „ Mokre Łąki" Sp. z o.o.

4. Sporządzenia inwentaryzacji powykonawczej wykonanych prac oraz dostarczenie zarządcy sieci w ciągu dwóch miesięcy od daty protokolarnego odbioru sieci oraz przyłącza.

5. Uzyskanie decyzji od zarządcy drogi na lokalizację urządzenia oraz decyzji o zajęcie pasa drogowego.

Wykonanie przyłącza należy powierzyć uprawnionemu wykonawcy zgodnie z przepisami zawartymi w polskich Normach i ustawie Prawo Budowlane.

Zarządzający siecią zastrzega sobie prawo dozoru prac oraz konieczność odbioru prac przed zasypaniem ,a także nadzoru w trakcie wykonywania wcinki w sieć gminną.

Po protokolarnym odbiorze sieci oraz przyłaczy, należy podpisać umowę na odbiór ścieków z gminnych urządzeń kanalizacyjnych z Zarządcą sieci :

Gminnym Przedsiębiorstwem Wodociągów i Kanalizacji
Izabelin „Mokre Łąki" Sp. z o.o.
ul. Mokre Łąki 8 Truskaw
05-080 IZABELIN

STAROSTWO POWIATU WARSZAWSKIEGO ZACHODNIEGO z siedzibą w Ożarowie Mazowieckim

Osobą upoważnioną do udzielania informacji i wyjaśnień dotyczących „Warunków technicznych....." jest **Tomasz Ciećwierz.**

Kierownik Biura Obsługi Klienta
Ciećwierz Tomasz

Otrzymałem/łam.....

GMINNE PRZEDSIĘBIORSTWO WODOCIĄGÓW I KANALIZACJI IZABELIN "MOKRE ŁĄKI" Sp. z o.o.
ul. Mokre Łąki 8, Truskaw, 05-080 Izabelin
NIP 118-15-92-156, REGON 017277808

WÓJT
GMINY IZABELIN
woj. mazowieckie

ZAŁ. 3

SKR.6853. 38 .2018.MM

Izabelin, dnia 07.03.2018r.

DECYZJA Nr 20/SKR/L/2018

Na podstawie art. 19 ust. 2 pkt. 4, art. 39 ust. 3 i 3a ustawy z dnia 21 marca 1985 r. o drogach publicznych (j.t. Dz. U. z 2017r. poz. 2222), oraz art. 104 ustawy z dnia 14 czerwca 1960 r. - Kodeks Postępowania Administracyjnego (j.t. Dz. z 2017r. poz. 1257), po rozpatrzeniu wniosku z dnia 05.03.2018r. dotyczącego lokalizacji przewodu sieci kanalizacji sanitarnej wraz z przyłączami oraz przepompowni ścieków w pasie drogowym ul. Jana Kazimierza, ul. Charłampa oraz ul. Soroki w Izabelinie B, złożonego przez: Gminne Przedsiębiorstwo Wodociągów i Kanalizacji Izabelin „Mokre Łąki" Sp. z o.o., Truskaw ul. Mokre Łąki 8, 05-080 Izabelin, działając z upoważnienia Wójta Gminy Izabelin

z e z w a l a m

inwestorowi: Gminnemu Przedsiębiorstwu Wodociągów i Kanalizacji Izabelin „Mokre Łąki" Sp. z o.o., Truskaw ul. Mokre Łąki 8, 05-080 Izabelin na lokalizację przewodu kanalizacji sanitarnej Dz200 wraz z przyłączami w pasie drogowym drogi gminnej ul. Jana Kazimierza (dz. nr ew. 1714/5) i ul. Charłampa (dz. nr ew. 1525) oraz przepompowni ścieków projektowanej w pasie drogowym ul. Soroki (dz. nr ew. 1536) w Izabelinie B pod warunkiem, że w/w infrastruktura kanalizacyjna wykonana zostanie zgodnie z przebiegiem przedstawionym na kopi mapy, która stanowi załącznik do niniejszej decyzji.

U z a s a d n i e n i e

Na zasadzie art. 107 § 4 Kodeksu postępowania administracyjnego odstępuję od uzasadnienia decyzji wobec uwzględnienia w całości żądania strony.

Pouczenie

Od niniejszej decyzji służy stronie odwołanie do Samorządowego Kolegium Odwoławczego w Warszawie, ul. Kielecka 44, w terminie 14 dni od daty otrzymania decyzji – za moim pośrednictwem oraz prawo do zrzeczenia się prawa do wniesienia odwołania w trakcie biegu terminu do wniesienia odwołania wobec organu administracji publicznej, który wydał decyzję.

Z dniem doręczenia organowi administracji publicznej oświadczenia o zrzeczeniu się prawa do wniesienia odwołania przez ostatnią ze stron postępowania, decyzja staje się ostateczna i prawomocna.

Przed przystąpieniem do robót należy uzyskać zezwolenie od zarządcy drogi na:

a) na prowadzenie robót w pasie drogowym,
b) na umieszczenie w pasie drogowym urządzeń infrastruktury technicznej niezwiązanych z potrzebami zarządzania drogami lub potrzebami ruchu drogowego.

Zał. 2.

Otrzymują:

1. Gminne Przedsiębiorstwo Wodociągów i Kanalizacji „Mokre Łąki" Sp. z o.o.
   Truskaw ul. Mokre Łąki 8,
   05-080 Izabelin
2. a/a.

Z up. WÓJTA
mgr inż. Agata Bartoszewicz
Kierownik Wydziału Środowiska

URZĄD GMINY IZABELIN
Stwierdza, że niniejsza decyzja
w dniu 23.05.2018 r.
stała się ostateczna.
Izabelin, dnia 05.04.2018 r.

STAROSTWO POWIATU
WARSZAWSKIEGO ZACHODNIEGO
z siedzibą
w Ożarowie Mazowieckim
Z up. WÓJTA
mgr inż. Agata Bartoszewicz
Kierownik Wydziału Środowiska

Za zgodność z oryginałem

24

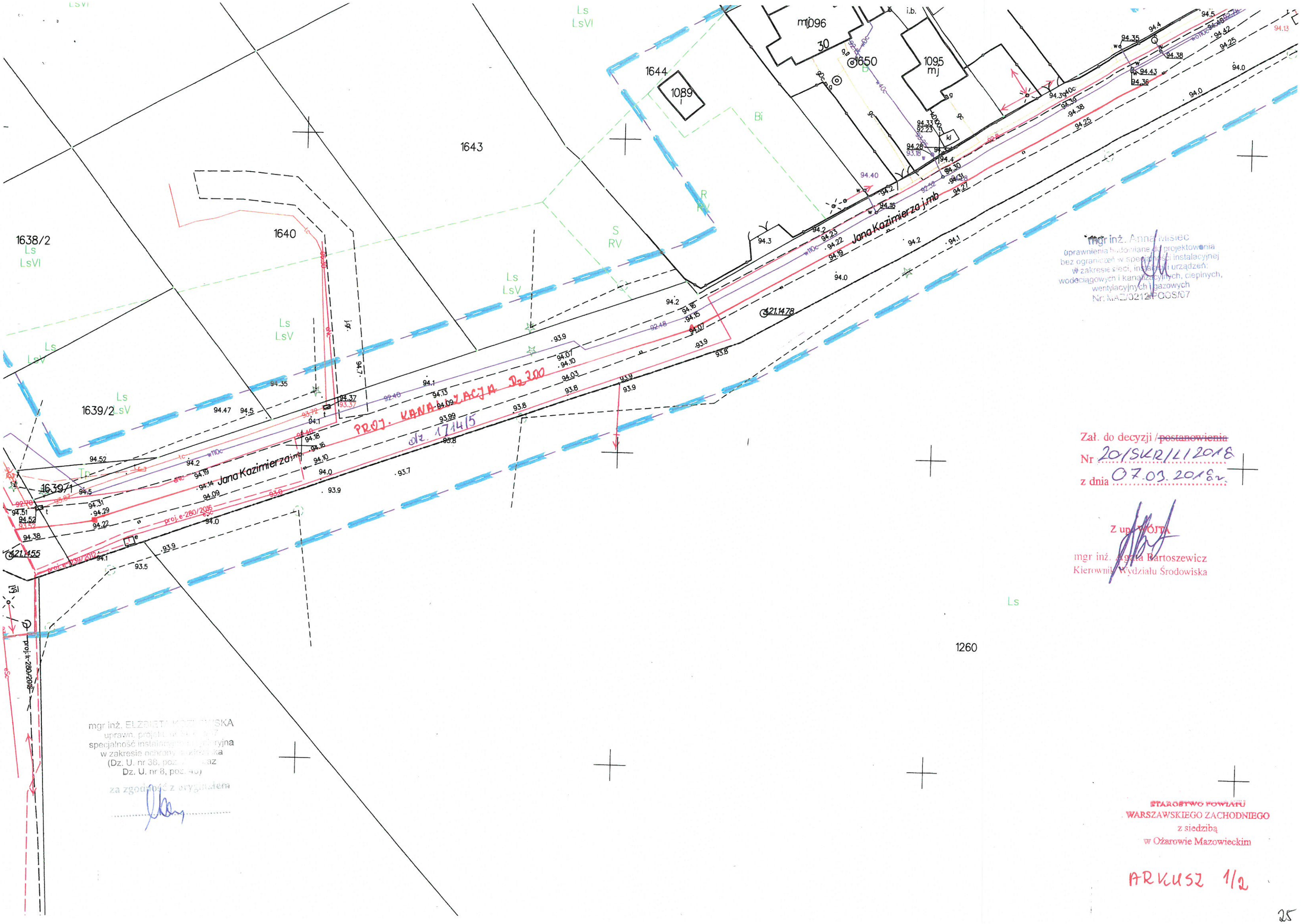
1643
1644
1089
1640
1638/2
1639/2
1639/1
1650
1095
mj
1096
30
i.b.
Jana Kazimierza j.mb
PROJ. KANALIZACJA Dz 300
dz. 171415
proj.e-280/2006
proj.k-280/2006
proj.e-239/2012
Ls
LsVI
LsV
Bi
RV
S
Zał. do decyzji /postanowienia
Nr 20/SKR/I/2018
z dnia 07.03.2018 r.
Z up. WÓJTA
mgr inż. Agata Bartoszewicz
Kierownik Wydziału Środowiska
mgr inż. Anna Misiec
uprawnienia budowlane do projektowania
bez ograniczeń w specjalności instalacyjnej
w zakresie sieci, instalacji i urządzeń:
wodociągowych i kanalizacyjnych, cieplnych,
wentylacyjnych i gazowych
Nr: MAZ/0212/POOS/07
mgr inż. ELŻBIETA KOZŁOWSKA
specjalność instalacyjno-wentylacyjna
w zakresie ochrony środowiska
(Dz. U. nr 38, poz. 207 oraz
Dz. U. nr 8, poz. 40)
za zgodność z oryginałem
STAROSTWO POWIATU
WARSZAWSKIEGO ZACHODNIEGO
z siedzibą
w Ożarowie Mazowieckim
ARKUSZ 1/2
25

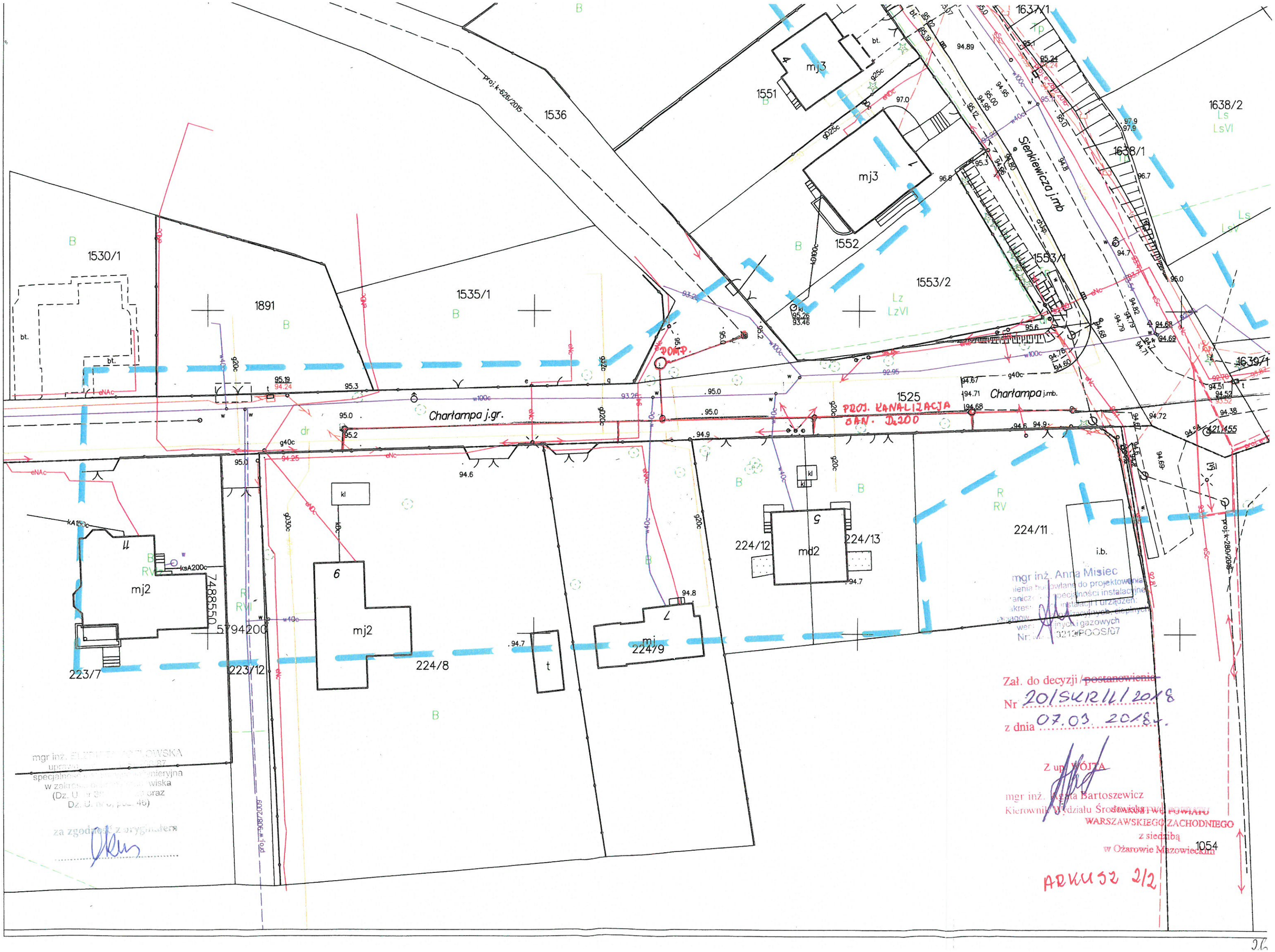
proj. k-626/2015
1536
1551
mj3
1552
1553/1
1553/2
Sienkiewicza j.mb
1637/1
1638/1
1638/2
1639/1
1530/1
1891
1535/1
Chartampa j.gr.
Chartampa j.mb.
POMP.
PROJ. KANALIZACJA SAN. DŁ200
1525
224/11
i.b.
224/12
md2
224/13
224/9
mj
224/8
mj2
223/7
223/12
7488550
5794200
proj. k-280/2016
proj. k-308/2009
mgr inż. Anna Misiec
specjalności instalacyjnej
w zakresie instalacji i urządzeń cieplnych, wentylacyjnych, gazowych
Nr: 3212/POOS/07
mgr inż. ELŻBIETA KAPŁOWSKA
specjalność inżynieryjna
w zakresie budownictwa wiska
(Dz. U. Nr 89 poz. 828) oraz
Dz. U. Nr 0, poz. 46)
za zgodność z oryginałem
Zał. do decyzji / ~~postanowienia~~
Nr 20/SKR/11/2018
z dnia 07.03.2018 r.
Z up. WÓJTA
mgr inż. Agata Bartoszewicz
Kierownik Wydziału Środowiska
POWIATOWY INSPEKTORAT NADZORU BUDOWLANEGO
WARSZAWSKIEGO ZACHODNIEGO
z siedzibą
w Ożarowie Mazowieckim
ARKUSZ 2/2

ZAŁ. 4

Zarząd Powiatu
Warszawskiego Zachodniego
ul. Poznańska 129/133
05 – 850 Ożarów Mazowiecki

Ożarów Mazowiecki, 27.03.2017 r.

KLAUZULA OSTATECZNOŚCI
Wobec nie wniesienia odwołania niniejszej decyzja jest ostateczna i podlega wykonaniu z dniem 18.04.2017
Ożarów Maz. Dn. 2018-04-05
Z up. Zarządu Powiatu Warszawskiego Zachodniego
Mieczysław Wójcik
Dyrektor Zarządu Dróg Powiatowych
z siedzibą w Ożarowie Mazowieckim
pieczęć i podpis osoby uprawnionej

Adres do korespondencji:
Zarząd Dróg Powiatowych
ul. Poznańska 300
05 – 850 Ożarów Mazowiecki

SIR.4021.29.3.3.2017

DECYZJA Nr 3/29.3/2017- DUPLIKAT

Na podstawie art. 19 ust. 1 i ust. 2 pkt 3, art. 21 ust. 1 i ust. 1a, art. 39 ust. 3 i ust 3a, ustawy z dnia 21 marca 1985 r. o drogach publicznych (j.t. Dz.U. z 2016 r. poz. 1440), art. 104 i art. 107 ustawy z dnia 14 czerwca 1960 r. Kodeks postępowania administracyjnego (j.t. Dz.U. z 2016 r. poz. 23), oraz Uchwały Nr 108/2007 Zarządu Powiatu Warszawskiego Zachodniego z dnia 18 października 2007 r. w sprawie upoważnienia Dyrektora Zarządu Dróg Powiatowych w Ożarowie Mazowieckim do wydawania w imieniu Zarządu Powiatu Warszawskiego Zachodniego decyzji administracyjnych oraz do załatwiania spraw należących do kompetencji zarządcy dróg powiatowych wynikających z ustawy z dnia 21 marca 1985 r. o drogach publicznych (j.t. Dz.U. z 2016 r. poz. 1440), po rozpatrzeniu wniosku z dnia 15.03.2017 r. (L. dz.: 755/2017), **Gminnego Przedsiębiorstwa Wodociągów i Kanalizacji Izabelin „Mokre Łąki" z siedzibą Truskaw, Mokre Łąki 8, 05 – 080 Izabelin**, w imieniu której działa Pani Krystyna Szarlik, reprezentująca firmę Usługi Projektowe Krystyna Szarlik z siedzibą Blizne Łaszczyńskiego, ul. Przechodnia 12, 05 – 082 Stare Babice, na podstawie pełnomocnictwa z dnia 2.01.2016 r.,

zezwalam

na lokalizację w pasie drogowym drogi powiatowej Nr 4128W (ul. Sienkiewicza - dz. nr ew. 1433/4) położonej w miejscowości Izabelin, gmina Izabelin, odcinka sieci kanalizacji sanitarnej, wg lokalizacji przedstawionej orientacyjnie na kopii mapy zasadniczej będącej załącznikiem nr 1, stanowiącym integralną część niniejszej decyzji, na poniższych warunkach.

1. Urządzenia infrastruktury kanalizacji sanitarnej (odcinek sieci) niezwiązanej z drogą winne odpowiadać wymogom zawartym w § 140 pkt 4 i 6 Rozporządzenia Ministra Transportu i Gospodarki Morskiej z dnia 2 marca 1999 r. w sprawie warunków technicznych, jakim powinny odpowiadać drogi publiczne i ich usytuowanie (Dz.U. z 2016 poz. 124 ze zm.).
2. Projektowany odcinek sieci w pasie drogowym w/w drogi powiatowej należy zlokalizować zgodnie z przebiegiem wskazanym na załączniku graficznym, na głębokości co najmniej 1,2 m licząc od poziomu jezdni do zewnętrznego lica rury. Przejście pod jezdnią należy wykonać metodą bezwykopową, bez naruszania konstrukcji jezdni, na głębokości co najmniej 1,5 m, w rurze osłonowej o długości obejmującej całą szerokość pasa drogowego oraz rejon skrzyżowania z drogami gminnymi – ul. J. Kazimierza oraz ul. Charłampa.
3. Osie studni rewizyjnych oraz włazów kanałowych muszą pokrywać się z osią zachodniego pasa ruchu.
4. Utrzymanie infrastruktury kanalizacji sanitarnej należy do jej posiadacza.
5. Warunki odbudowy pasa drogowego:
   1) <u>Roboty ziemne:</u>
   Zasypka kanału z gruntu rodzimego nadającego się do ponownego wbudowania (zagęszczalnego, bez części organicznych, spełniającego warunek nośności dla podłoża budowlanego G1), lub jeżeli powyższy warunek nie może być spełniony, z gruntu

za zgodność z oryginałem
mgr inż. [illegible] KOZŁOWSKA
uprawn. projekt. nr SI-708/87
specjalność instalacyjno-inżynieryjna
w zakresie ochrony środowiska
(Dz. U. nr 38, poz. 229 oraz

STAROSTWO POWIATU
WARSZAWSKIEGO ZACHODNIEGO
z siedzibą
w Ożarowie Mazowieckim

27

wymienionego. Wykonane nasypy (zasypka kanału) powinna charakteryzować się następującymi wskaźnikami zagęszczenia:

– do głębokości 1,2m od spodu warstwy odsączającej Is ≥ 1,00, poniżej 1,2m Is ≥ 0,97 (wykopy w elementach pasa drogowego o powierzchniach utwardzonych),
– do głębokości 1,2m od poziomu istniejącego terenu Is ≥ 0,97, poniżej 1,2m Is ≥ 0,95 (wykopy w elementach pasa drogowego o powierzchniach nie utwardzonych).

2) Odtworzenie konstrukcji jezdni (na szerokości całego pasa ruchu – 3 m) należy wykonać według poniższych warunków:
- warstwa stabilizacji (Rm ≥ 2,5 MPa) o grubości 20 cm,
- warstwa podbudowy z kruszywa łamanego stabilizowanego mechanicznie, frakcja 0÷31,5 mm o grubości 20 cm,
- warstwa wiążąca KR 2 typ AC 16W o grubości 8 cm,
- warstwa ścieralna KR 2 typ AC 8S o grubości 5 cm,
- połączenia warstw asfaltowych przy użyciu (skropienie każdej warstwy) emulsji asfaltowej,
- połączenia technologiczne (styk warstwy asfaltu istniejącego z asfaltem wbudowywanym) należy uszczelnić za pomocą taśmy uszczelniającej lub bitumicznej masy zalewowej.

3) W przypadku uszkodzenia wschodniego pasa ruchu w trakcie prowadzenia robót kanalizacyjnych, może wystąpić konieczność jego odtworzenia zgodnie z punktem 2).

6. Lokalizację projektowanych urządzeń infrastruktury kanalizacji sanitarnej w przypadku kolizji z urządzeniami obcymi należy uzgodnić z ich właścicielami.
7. Budowa projektowanych urządzeń infrastruktury kanalizacji sanitarnej nie może naruszać prawa własności stron trzecich, a za jego naruszenie odpowiada inwestor.
8. Na etapie zgłoszenia zakończenia robót związanych z wybudowaniem projektowanego urządzenia, konieczne jest przedstawienie geodezyjnej inwentaryzacji powykonawczej przedmiotowego odcinka sieci.
9. Do wniosku o zajęcie pasa drogowego należy dołączyć zatwierdzony projekt czasowej organizacji ruchu na czas wykonywania robót.
10. W przypadku wystąpienia kolizji w fazie umieszczania przedmiotowych urządzeń infrastruktury kanalizacji sanitarnej z istniejącymi urządzeniami i obiektami infrastruktury technicznej zlokalizowanymi w pasie drogowym, inwestor na swój koszt dokona przełożenia lub zabezpieczenia w/w urządzeń lub obiektów, na warunkach uzgodnionych z ich właścicielem.
11. Zgodnie z art. 39 ust. 5 ustawy z dnia 21 marca 1985 r. o drogach publicznych (j.t. Dz.U. z 2016 r. poz. 1440), jeżeli budowa, przebudowa lub remont drogi wymagać będzie przełożenia urządzenia uzgodnionego niniejszą decyzją, koszty tego przełożenia ponosi właściciel urządzenia.
12. Za umieszczenie urządzenia infrastruktury kanalizacji sanitarnej uzgodnionej niniejszą decyzją w pasie drogowym (za okres przewidywanego funkcjonowania urządzenia) oraz za czas zajęcia pasa drogowego w celu prowadzenia robót związanych z umieszczeniem przedmiotowego urządzenia w pasie drogowym, pobrana zostanie opłata zgodnie z art. 40 ustawy z dnia 21 marca 1985 r. o drogach publicznych (j.t. Dz.U. z 2016 r. poz. 1440 ze zm.).
13. W związku z planowanym rozpoczęciem robót drogowych w ul. Sienkiewicza w miesiącu kwietniu br., wyłoniony Wykonawca przedmiotowego odcinka sieci musi zakończyć roboty do 30.05.2017 r.. Z tego względu jeżeli roboty montażowe nie rozpoczną się przed 15.05.2017 r. Zarządca drogi nie zezwoli na ich rozpoczęcie. Wykonanie przedmiotowej inwestycji po w/w terminie na warunkach niniejszej decyzji nie będzie możliwe. Wykonawca robót montażowych zobowiązany będzie do prowadzenia swoich robót w pełnej koordynacji i w uzgodnieniu z Generalnym Wykonawcą robót drogowych, który będzie dysponował pasem drogowym ul. Izabelińskiej.

Niniejsza decyzja stanowi dokument uprawniający Inwestora do złożenia zgodnie z art. 32 ust. 4 pkt 2 ustawy z dnia 7 lipca 1994r. Prawo budowlane (j.t. Dz.U. 2016 r. poz. 290) oświadczenia o posiadanym prawie do dysponowania nieruchomością na cele budowlane w postępowaniu o wydanie decyzji o pozwolenie na budowę lub zgłoszenia robót w zakresie wynikającym z uzgodnionej niniejszą decyzja lokalizacji urządzenia infrastruktury gazowej.

Niniejsza decyzja jest ważna na okres 2 lat od dnia jej wydania i traci swą ważność w przypadku niedotrzymania podanych warunków oraz jeżeli w tym okresie urządzenie nie zostanie wybudowane.

Inwestor otrzyma zgodę na umieszczenie w pasie drogowym urządzenia infrastruktury kanalizacji sanitarnej (odcinek sieci) w formie decyzji administracyjnej po złożeniu stosownego wniosku zgodnie z art. 40 pkt 1 ustawy z dnia 21 marca 1985 r. o drogach publicznych (j.t. Dz.U. z 2016 r. poz. 1440).

specjalność instalacyjno inżynieryjna
w zakresie ochrony środowiska
(Dz. U. nr 38, poz. 229 oraz
Dz. U. nr 8, poz. 46)
STAROSTWO POWIATU
WARSZAWSKIEGO ZACHODNIEGO
z siedzibą
w Ożarowie Mazowieckim

Uzasadnienie

Decyzja w całości uwzględnia żądania strony, wobec tego zgodnie art. 107 § 4 KPA odstąpiono od uzasadnienia.

Pouczenie

1. Od niniejszej decyzji służy odwołanie do Samorządowego Kolegium Odwoławczego w Warszawie, za moim pośrednictwem, w terminie 14 dni od dnia jej doręczenia.
2. Zgodnie z art. 130 ust. 4 niniejsza decyzja podlega wykonaniu przed upływem terminu do wniesienia odwołania, gdyż jest zgodna z żądaniem stron.
3. Inwestor przed rozpoczęciem robót budowlanych zobowiązany jest do:
   - uzgodnienia z zarządcą drogi projektu budowlanego przedmiotowego urządzenia (jeżeli realizacja robót objętych niniejszą decyzją wymaga uzyskania pozwolenia na budowę lub zgłoszenia, projekt należy uzgodnić przed złożeniem wniosku o pozwolenie na budowę lub przed dokonaniem zgłoszenia),
   - uzyskania zezwolenia zarządcy drogi na zajęcie pasa drogowego wydawanego w drodze decyzji administracyjnej, dotyczącego prowadzenia robót w pasie drogowym oraz zezwolenia na umieszczenie w nim przedmiotowego urządzenia.
4. Niniejsza decyzja nie jest zezwoleniem na budowę w myśl art. 29a i art. 30 ust. 1 pkt 1a ustawy z dnia 7 lipca 1994 r. Prawo budowlane (j.t. Dz.U. 2016 r. poz. 290).
5. Przystąpienie do umieszczenia urządzenia w pasie drogi bez wymaganego zezwolenia skutkuje nałożeniem ustawowych kar pieniężnych zgodnie z art. 40 ust. 12 ustawy z dnia 21 marca 1985 r. o drogach publicznych (j.t. Dz.U. z 2016 r. poz. 1440).

Zwalnia się z opłaty skarbowej na podstawie części III ust. 44 pkt 2 kolumna 4 pkt 9 załącznika ustawy z dnia 16 listopada 2006 r. o opłacie skarbowej (j.t. Dz.U. z 2016 r. poz. 1827 ze zm.).

STAROSTA WARSZAWSKI ZACHODNI * 15 *

Z up. Zarządu Powiatu
Warszawskiego Zachodniego

Mieczysław Wójcik
Dyrektor Zarządu Dróg Powiatowych
z siedzibą w Ożarowie Mazowieckim

Otrzymuje:

1. Usługi Projektowe Krystyna Szarlik
   (Pełnomocnik: Gminne Przedsiębiorstwo Wodociągów i Kanalizacji Izabelin „Mokre Łąki")
   Blizne Łaszczyńskiego, ul. Przechodnia 12
   05 – 082 Stare Babice
2. a/a

za zgodność z oryginałem

.....

mgr inż. ELŻBIETA KOZŁOWSKA
uprawn. projekt. nr GI-708/87
specjalność instalacyjno-inżynieryjna
w zakresie ochrony środowiska
(Dz. U. nr 68, poz. 229 oraz
Dz. U. nr 8, poz. 46)

STAROSTWO POWIATU
WARSZAWSKIEGO ZACHODNIEGO
z siedzibą
w Ożarowie Mazowieckim

29

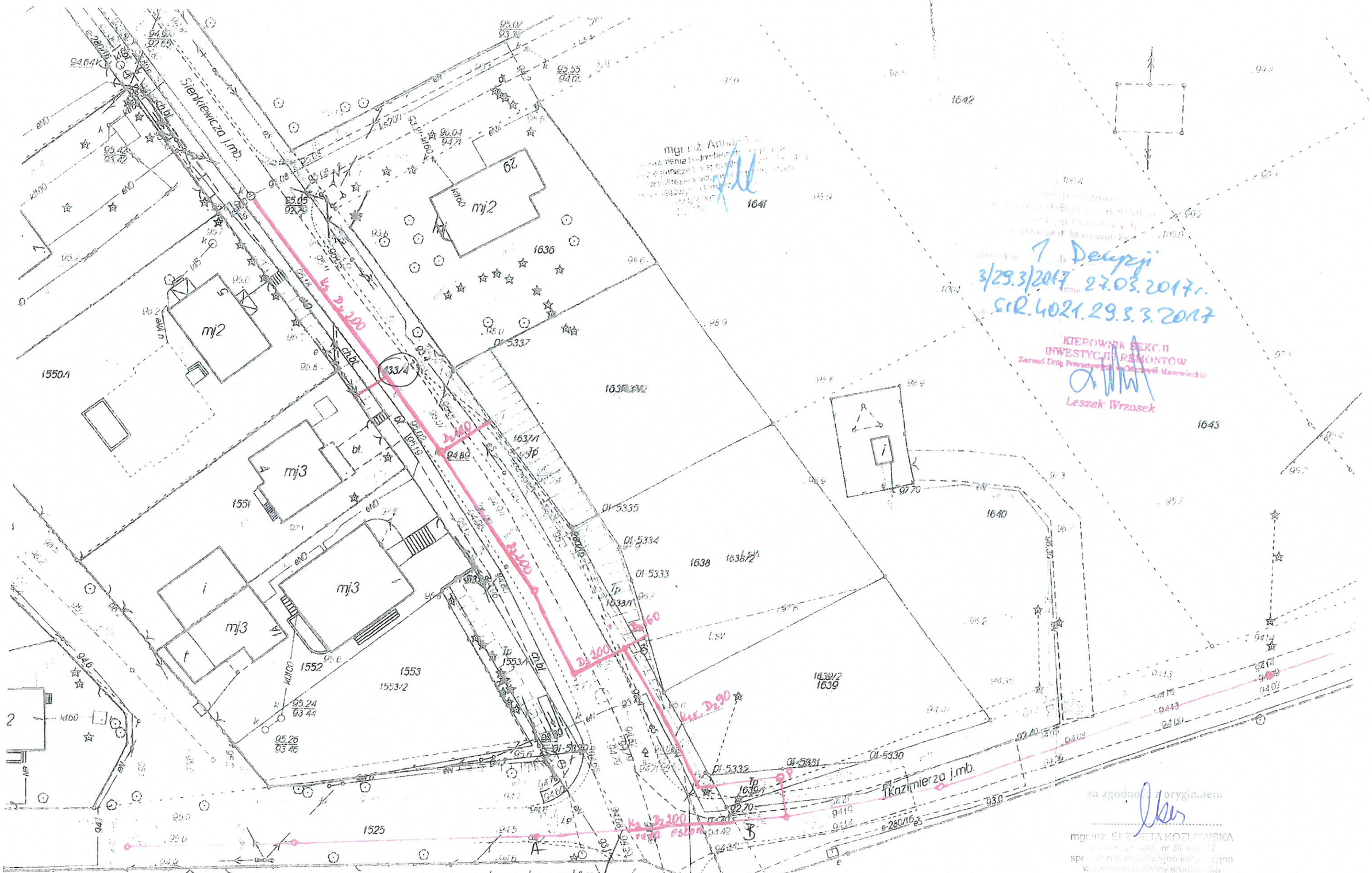

1 Decyzji
3/29.3/2017 27.03.2017r.
SIR.4021.29.3.3.2017

KIEROWNIK SEKCJI INWESTYCJI I REMONTÓW
Zarząd Dróg Powiatowych w Ożarowie Mazowieckim
Leszek Wrzosek

w proj. wykorzystano tylko odc. A-B dz. 1433/4

mgr inż. ELŻBIETA KOZŁOWSKA
uprawn. projekt. nr SI-708/87
specjalność instalacyjno-inżynieryjna
w zakresie ochrony środowiska
(Dz. U. nr 38, poz. 229 oraz
Dz. U. nr 8, poz. 46)
03.04.2018

za zgodność z oryginałem
mgr inż. ELŻBIETA KOZŁOWSKA
uprawn. projekt. nr SI-708/87
specjalność instalacyjno-inżynieryjna
w zakresie ochrony środowiska
(Dz. U. nr 38, poz. 229 oraz
Dz. U. nr 8, poz. 46)

STAROSTWO POWIATU
WARSZAWSKIEGO ZACHODNIEGO
z siedzibą
w Ożarowie Mazowieckim

ZAŁ-5

LEGENDA

- granica działki drogi powiatowej
- projektowana kanalizacja sanitarna
- kanalizacja sanitarna projektowana wg oddzielnego opracowania
- Sistn. — istn. studzienka kanalizacyjna
- S1 — proj. studzienka kanalizacyjna
- S1 (94,90 / 93,03) — rzędna terenu / rzędna dna studzienki
- S4 (94,90 / 93,56 / 93,26) — rzędna terenu / rzędna wejścia przewodu tłocznego / rzędna dna studzienki
- S5 (94,20 / 91,93 / 90,93) — rzędna terenu / rzędna wejścia przewodu od ul.Charłampa / rzędna dna studzienki/wejścia przewodu od ul.Jana Kazimierza
- P (94,20 / 91,93 / 90,90 / 90,00) — rzędna terenu / rzędna wyjścia przewodu tłocznego / rzędna wejścia przewodu grawitacyjnego / rzędna dna pompowni

ZARZĄD DRÓG POWIATOWYCH w Ożarowie Mazowieckim
UZGODNIENIE / OPINIA
Znak: SIR.4021.29.3.4.2017
z dnia 20.04.2017r. bez uwag / z uwagami
DYREKTOR
Zarządu Dróg Powiatowych
w Ożarowie Mazowieckim
mgr Mieczysław Wójcik

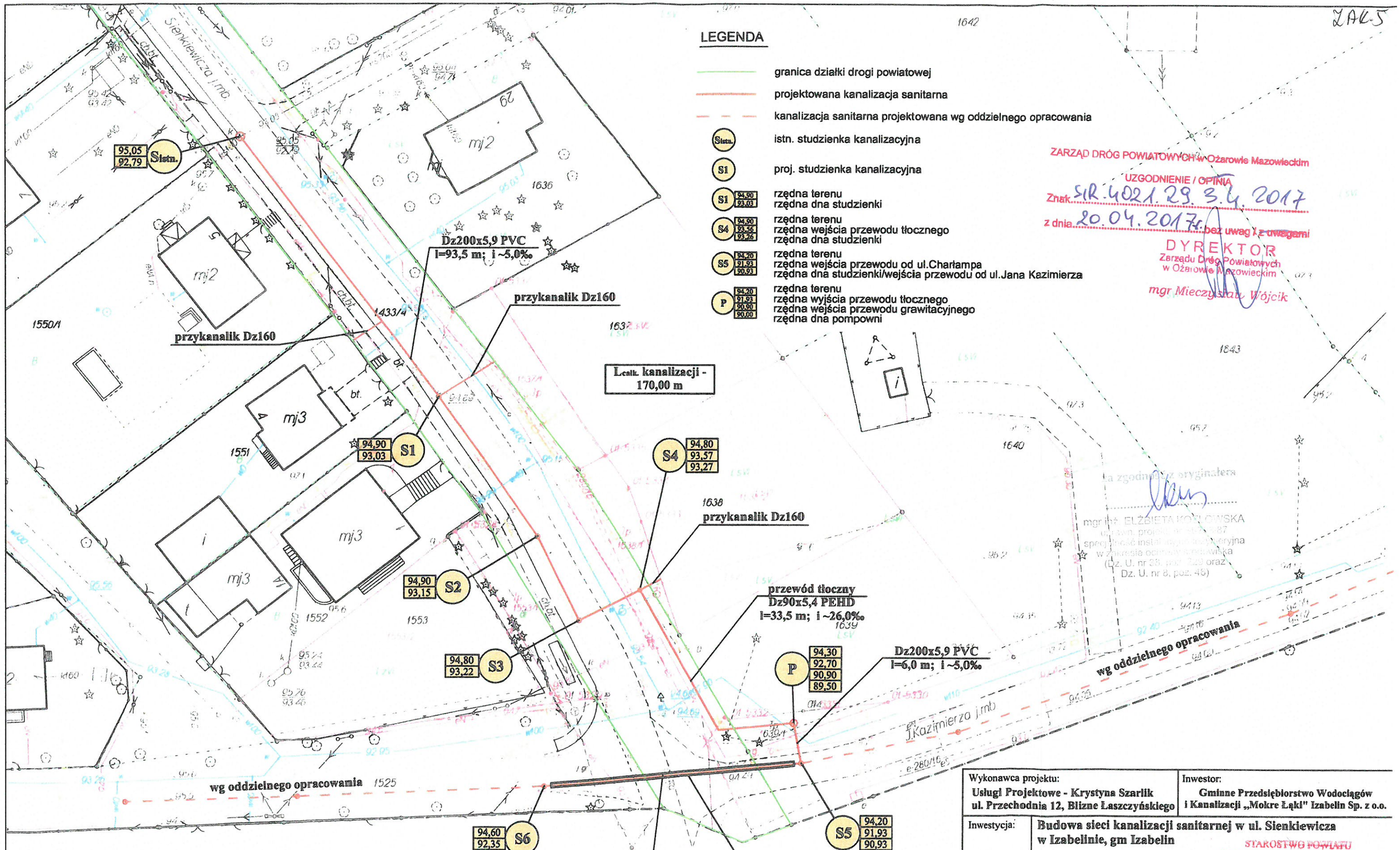

Kopia zgodna z oryginałem
mgr inż. ELŻBIETA KOZŁOWSKA
uprawn. projekt. nr St-708/87
specjalność instalacyjna kanalizacyjna
w zakresie ochrony środowiska
(Dz. U. nr 33, poz. 228 oraz Dz. U. nr 8, poz. 46)

Wykonawca projektu: Usługi Projektowe - Krystyna Szarlik ul. Przechodnia 12, Blizne Łaszczyńskiego		Inwestor: Gminne Przedsiębiorstwo Wodociągów i Kanalizacji „Mokre Łąki" Izabelin Sp. z o.o.	
Inwestycja:	Budowa sieci kanalizacji sanitarnej w ul. Sienkiewicza w Izabelinie, gm Izabelin		
Tytuł:	Projekt zagospodarowania terenu		
Projektant:	mgr inż. Elżbieta Kozłowska Upr. nr St-708/87		
Opracował:	mgr inż. Krystyna Szarlik		
Sprawdzający:	mgr inż. Anna Misiec Upr. nr MAZ/0212/POOS/07		
Data: kwiecień 2017 r.		Skala: 1:500	Rys. 2

STAROSTWO POWIATU WARSZAWSKIEGO ZACHODNIEGO z siedzibą w Ożarowie Mazowieckim

ZAŁ.6

RADA GMINY
Izabelin

UCHWAŁA Nr L / 318 / 2002
RADY GMINY IZABELIN

z dnia 6 marca 2002 roku

w sprawie zatwierdzenia miejscowego planu zagospodarowania przestrzennego wsi Izabelin Południowy część B, stanowiącego zmiany miejscowego planu szczegółowego zagospodarowania przestrzennego wsi Izabelin Południowy zatwierdzonego uchwałą Nr XVII/118/92 Rady Gminy Stare Babice z dnia 20 maja 1992r.

Na podstawie art. 26 i 28 ustawy z dnia 7 lipca 1994r. o zagospodarowaniu przestrzennym (tekst jednolity Dz.U. z 1999r. Nr 15, poz.139 z późn zm.), oraz art. 18 ust.2 pkt 5, art. 40 ust. 1 ustawy z dnia 8 marca 1990r. o samorządzie gminnym (tekst jednolity Dz. U . z 2001r. Nr 142, poz. 1591 z późn. zm.), uchwala się zmiany w miejscowym szczegółowym planie zagospodarowania przestrzennego wsi Izabelin Południowy w zakresie określonym w uchwale Nr XXXV/228/2001 z dnia 21 lutego 2001r. Rady Gminy Izabelin w sprawie zmiany Uchwały Rady Gminy Izabelin Nr XXV/148/2000 z dnia 24 maja 2000 roku, dotyczącej przystąpienia do sporządzenia miejscowego planu zagospodarowania przestrzennego terenu wsi Izabelin Południowy część B.

Rozdział 1

Zakres obowiązywania planu

§1

Zatwierdza się miejscowy plan zagospodarowania przestrzennego wsi Izabelin Południowy część "B", zwany dalej planem, w obszarze obejmującym część wsi Izabelin Południowy, którego granice stanowią: od północy południowa linia rozgraniczająca ulicy 3-go Maja, dalej wschodnia linia zabudowy wzdłuż ulicy Małachowskiego do ulicy Słowackiego, następnie ulica Słowackiego w kierunku południowym do ulicy Kmicica, dalej w kierunku południowym ulicą Kmicica do ulicy Jana Kazimierza, dalej w kierunku zachodnim ulicą Jana Kazimierza oraz ulicą Charłampa poprzez południową granicę wsi Izabelin Południowy do granic KPN, dalej wzdłuż gr. lic KPN do ulicy 3-go Maja, obszar ten uzupełnia się przebiegiem drogi od ul. Ks. Kordeckiego pasem szerokości 30m w kierunku zachodnim po terenie KPN zwyczajowo uczęszczaną drogą do wschodniej linii rozgraniczającej ul. I Poprzecznej położonej na terenie wsi Hornówek a następnie w kierunku północnym wschodnią linią rozgraniczającą ulicy I Poprzecznej i ul. Szczerej na wysokości z ul. Herbową.

§2

Granice obszaru objętego planem są wyznaczone na rysunku planu, sporządzonym w skali 1:1000, stanowiącym integralną część niniejszego planu (załącznik nr 1 do uchwały).

§3

Plan zawiera ustalenia dotyczące:

1) przeznaczenia terenów oraz linii rozgraniczających tereny o różnych funkcjach lub różnych zasadach zagospodarowania,

STAROSTWO POWIATU
WARSZAWSKIEGO ZACHODNIEGO
z siedzibą
w Ożarowie Mazowieckim

MIEJSCOWY PLAN ZAGOSPODAROWANIA PRZESTRZENNEGO WSI IZABELIN POŁUDNIOWY - CZĘŚĆ B

LEGENDA

SKALA 1 : 1000

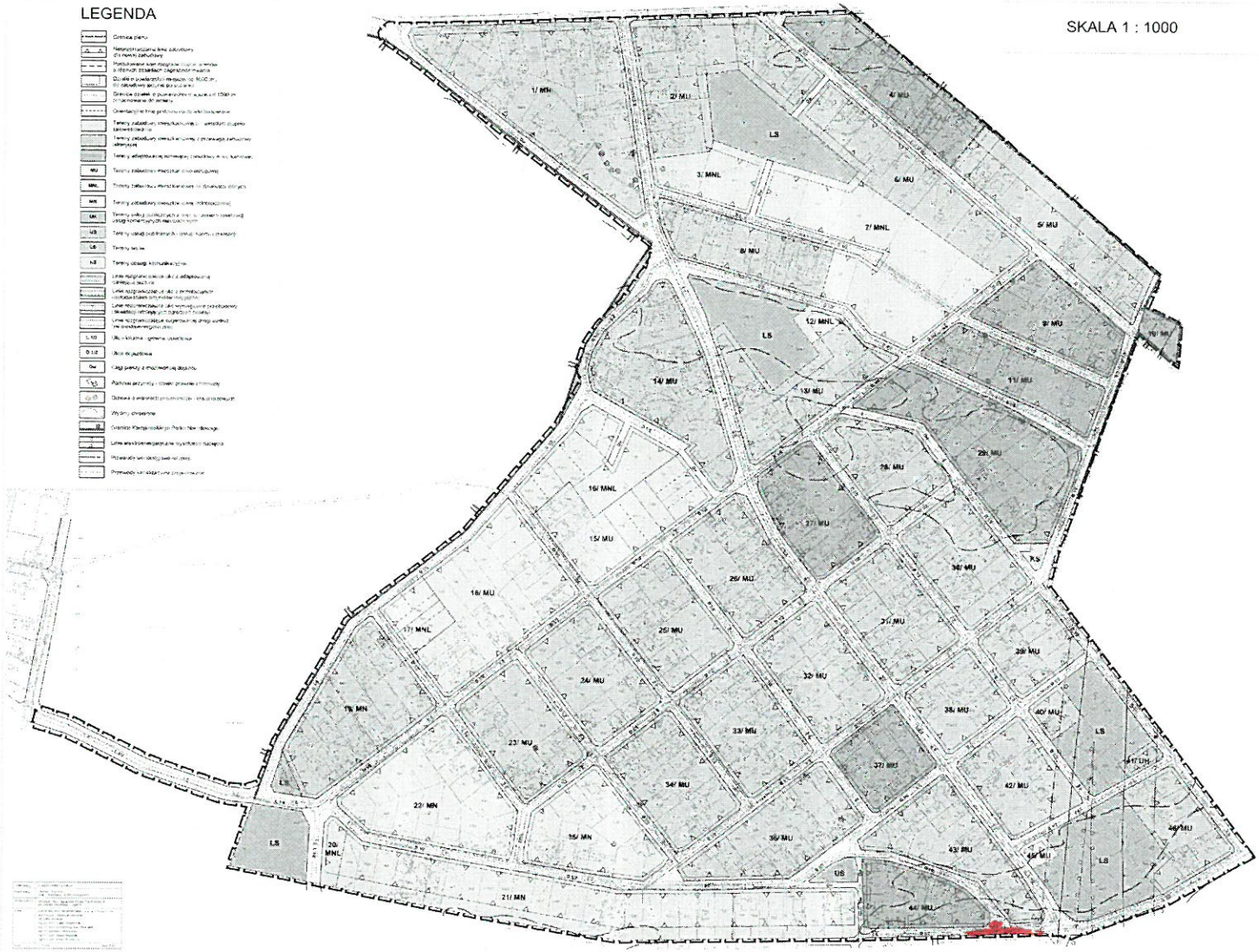

STAROSTWO POWIATOWE
WARSZAWSKIEGO ZACHODNIEGO
z siedzibą
w Ożarowie Mazowieckim

ZAŁ. 7

ODPIS

URZĄD
MIASTA STOŁECZNEGO WARSZAWY
WYDZIAŁ PLANOWANIA PRZESTRZENNEGO
URBANISTYKI, ARCHITEKTURY I NADZORU BUDOWLANEGO

Warszawa, 1987-10-10

Nr ewidencyjny St-708/87

STWIERDZENIE POSIADANIA PRZYGOTOWANIA ZAWODOWEGO

do pełnienia samodzielnej funkcji technicznej w budownictwie

Na podstawie art. 18 ust 5 i art. 57 ust. 3 ustawy z dnia 24 października 1974 r. – Prawo budowlane (Dz. U. Nr 38, poz. 229) oraz § 2 ust.1 pkt 1, § 4 ust.2, § 7, § 13 ust.1 pkt 4 lit.c rozp. Ministra Gospodarki Terenowej i Ochrony Środowiska z dnia 20 lutego 1975 r. w sprawie samodzielnych funkcji technicznych w budownictwie (Dz. U. Nr 8, poz. 46).

STWIERDZAM

że Ob. ELŻBIETA KRYSTYNA KUCHNOWSKA c.Roberta

magister inżynier inżynierii środowiska

urodzony(a) dnia 29 kwietnia 1959 r. Warszawa

posiada przygotowanie zawodowe do pełnienia samodzielnej funkcji

projektanta

w specjalności instalacyjno-inżynieryjnej w zakresie ochrony środowiska:

1/ do sporządzania projektów instalacji i urządzeń służących do ochrony przed zanieczyszczeniem wód i gleby, łącznie ze związanymi z nimi konstrukcjami wsporczymi,

2/ w budownictwie osób fizycznych - do kierowania, nadzorowania i kontrolowania budowy, kierowania i kontrolowania wytwarzania konstrukcyjnych elementów instalacji oraz oceniania i badania stanu technicznego instalacji i urządzeń służących do ochrony przed zanieczyszczeniem wód i gleby, łącznie ze związanymi z nimi konstrukcjami wsporczymi.-

ZASTĘPCA
NACZELNEGO ARCHITEKTA WARSZAWY
mgr inż. Jan Piątkowski

URZĄD MIASTA STOŁECZNEGO WARSZAWY

mgr inż. ELŻBIETA KOZŁOWSKA
uprawn. projekt. nr St-708/87
specjalność instalacyjno-inżynieryjna
w zakresie ochrony środowiska
(Dz. U. nr 38, poz. 229 oraz
Dz. U. nr 8, poz. 46)
za zgodność z oryginałem.

STAROSTWO POWIATU
WARSZAWSKIEGO ZACHODNIEGO
z siedzibą
w Ożarowie Mazowieckim

Druk. ABC-UZP

34

Repertorium A 1240 /2014
Poświadczam zgodność niniejszej kopii z okazanym dokumentem.
Pobrano: ----------
taksę notarialną – 6,00 zł. z §13 rozp. o tej taksie 23% podatku VAT zgodnie z art. 146a pkt 1 ustawy z dnia 11 marca 2004 r. o tym podatku (t.j. Dz.U. z 2011 r. Nr 177, poz. 1054 ze zm.). w kwocie 1,38 zł. ----------
Warszawa, dnia 19 września 2014 roku.
Omówienie: Przedkładająca niniejszy dokument - Elżbieta Krystyna Kozłowska, córka Roberta, oświadcza, że obecnie nosi nazwisko „KOZŁOWSKA", zaś jej panieńskie nazwisko to „KUCHNOWSKA" i na potwierdzenie okazuje swój dowód osobisty ANW 960530 z terminem ważności do dnia 04 stycznia 2018 roku.

KANCELARIA NOTARIALNA
Katarzyna Łętowska, Żanna Łupińska, Magdalena Dzierba
notariusze
spółka cywilna
01-551 Warszawa, ul. Mickiewicza 22 lok. 4
tel. 22 838-46-65 NIP 525 246-58-11

Magdalena Dzierba
notariusz

za zgodność z oryginałem
.....
mgr inż. ELŻBIETA KOZŁOWSKA
uprawn. projekt. nr SI-706/07
specjalność instalacyjno-inżynieryjna
w zakresie ochrony środowiska
(Dz. U. nr 38, poz. 229 oraz
Dz. U. nr 8, poz. 46)

STAROSTWO POWIATU
WARSZAWSKIEGO ZACHODNIEGO
z siedzibą
w Ożarowie Mazowieckim

POLSKA
IZBA
INŻYNIERÓW
BUDOWNICTWA

Zaświadczenie

o numerze weryfikacyjnym:

MAZ-PCK-4XF-ZNX *

Pani ELŻBIETA KOZŁOWSKA o numerze ewidencyjnym MAZ/IS/0374/02
adres zamieszkania ul. KS. I.KŁOPOTOWSKIEGO 14 m 6, 03-717 WARSZAWA
jest członkiem Mazowieckiej Okręgowej Izby Inżynierów Budownictwa i posiada wymagane ubezpieczenie od odpowiedzialności cywilnej.
Niniejsze zaświadczenie jest ważne od 2018-01-01 do 2018-12-31.

Zaświadczenie zostało wygenerowane elektronicznie i opatrzone bezpiecznym podpisem elektronicznym weryfikowanym przy pomocy ważnego kwalifikowanego certyfikatu w dniu 2018-01-08 roku przez:

Mieczysław Grodzki, Przewodniczący Rady Mazowieckiej Okręgowej Izby Inżynierów Budownictwa.

(Zgodnie art. 5 ust 2 ustawy z dnia 18 września 2001 r. o podpisie elektronicznym (Dz. U. 2001 Nr 130 poz. 1450) dane w postaci elektronicznej opatrzone bezpiecznym podpisem elektronicznym weryfikowanym przy pomocy ważnego kwalifikowanego certyfikatu są równoważne pod względem skutków prawnych dokumentom opatrzonym podpisami własnoręcznymi.)

za zgodność z oryginałem

.....

mgr inż. ELŻBIETA KOZŁOWSKA
uprawn. budowl. nr [illegible]-708/87
specjalność instalacyjno-inżynieryjna
w zakresie ochrony środowiska
(Dz. U. nr 38, poz. 229 oraz
Dz. U. nr 8, poz. 46)

* Weryfikację poprawności danych w niniejszym zaświadczeniu można sprawdzić za pomocą numeru weryfikacyjnego zaświadczenia na stronie Polskiej Izby Inżynierów Budownictwa www.piib.org.pl lub kontaktując się z biurem właściwej Okręgowej Izby Inżynierów Budownictwa.

Podpis jest prawidłowy

STAROSTWO POWIATU
WARSZAWSKIEGO ZACHODNIEGO
z siedzibą
w Ożarowie Mazowieckim

MAZOWIECKA
OKRĘGOWA
I Z B A
INŻYNIERÓW
BUDOWNICTWA

Mazowiecka Okręgowa Izba Inżynierów Budownictwa
Okręgowa Komisja Kwalifikacyjna
sygn. akt. MAZ/7131/ 1065 /17 /S

Warszawa, dnia 28 grudnia 2017 r.

DECYZJA

Na podstawie art. 24 ust. 1 pkt 2 ustawy z dnia 15 grudnia 2000 r. o samorządach zawodowych architektów oraz inżynierów budownictwa (tekst jedn.:Dz.U. z 2016 r. poz. 1725) i art. 12 ust. 1 pkt 1 i 5, ust. 2, 3 i 4c pkt 1, art. 13 ust. 1 i 4, art. 14 ust. 1 pkt 4 lit. b ustawy z dnia 7 lipca 1994 r. Prawo budowlane (Dz. U. z 2017 r. poz. 1332) oraz § 10 i 14 ust. 3 rozporządzenia Ministra Infrastruktury i Rozwoju z dnia 11 września 2014 r. w sprawie samodzielnych funkcji technicznych w budownictwie (Dz.U. z 2014 r. poz. 1278), po ustaleniu, że zostały spełnione warunki w zakresie przygotowania zawodowego oraz po złożeniu egzaminu na uprawnienia budowlane z wynikiem pozytywnym

Pan mgr inż. Paweł Antczak
ur. dnia 27 grudnia 1988 roku w Płocku
otrzymuje

UPRAWNIENIA BUDOWLANE
numer ewidencyjny MAZ/0575/PBS/17
do projektowania
w specjalności instalacyjnej w zakresie sieci, instalacji i urządzeń cieplnych, wentylacyjnych, gazowych, wodociągowych i kanalizacyjnych
bez ograniczeń

UZASADNIENIE:

W związku z uwzględnieniem w całości żądania strony, na podstawie art. 107 § 4 K.p.a. odstępuje się od uzasadnienia decyzji. Zakres nadanych uprawnień budowlanych wskazano na odwrocie decyzji.

Pouczenie

Od niniejszej decyzji służy odwołanie do Krajowej Komisji Kwalifikacyjnej Polskiej Izby Inżynierów Budownictwa w Warszawie, za pośrednictwem Okręgowej Komisji Kwalifikacyjnej Mazowieckiej Okręgowej Izby Inżynierów Budownictwa w terminie 14 dni od daty jej doręczenia.

Zgodnie z treścią art. 127a ustawy Kodeks postępowania administracyjnego (Dz. U. z 2017 r. poz.1257 t.j.):
§ 1. W trakcie biegu terminu do wniesienia odwołania strona może zrzec się prawa do wniesienia odwołania wobec organu administracji publicznej, który wydał decyzję.
§ 2. Z dniem doręczenia organowi administracji publicznej oświadczenia o zrzeczeniu się prawa do wniesienia odwołania przez ostatnią ze stron postępowania, decyzja staje się ostateczna i prawomocna.
W przypadku złożenia przez stronę oświadczenia o zrzeczeniu się prawa do odwołania od decyzji (określonego w § 2) stronie nie przysługuje prawo do odwołania się ani skargi do sądu administracyjnego.

Skład Orzekający Okręgowej Komisji Kwalifikacyjnej

dr hab. inż. Eugeniusz Koda, prof. nadzw. .....

mgr inż. Krzysztof Latoszek .....

mgr inż. Teresa Mosak – Rurka .....

za zgodność z oryginałem

.....

mgr inż. Paweł Antczak
upr. bud. do proj. w specjalności instalacyjnej
w zakresie sieci, instalacji i urządzeń cieplnych,
wentylacyjnych, gazowych, wodociągowych
i kanalizacyjnych bez ograniczeń
MAZ/0575/PBS/17

STAROSTWO POWIATU
WARSZAWSKIEGO ZACHODNIEGO
z siedzibą
w Ożarowie Mazowieckim

POLSKA
IZBA
INŻYNIERÓW
BUDOWNICTWA

Zaświadczenie

o numerze weryfikacyjnym:

MAZ-GTQ-CMW-9BE *

Pan PAWEŁ ANTCZAK o numerze ewidencyjnym MAZ/IS/0259/18
adres zamieszkania ul. PSZCZELA 2 m. 100, 09-400 PŁOCK
jest członkiem Mazowieckiej Okręgowej Izby Inżynierów Budownictwa i posiada wymagane ubezpieczenie od odpowiedzialności cywilnej.
Niniejsze zaświadczenie jest ważne od 2018-03-01 do 2019-02-28.

Zaświadczenie zostało wygenerowane elektronicznie i opatrzone bezpiecznym podpisem elektronicznym weryfikowanym przy pomocy ważnego kwalifikowanego certyfikatu w dniu 2018-02-13 roku przez:

Mieczysław Grodzki, Przewodniczący Rady Mazowieckiej Okręgowej Izby Inżynierów Budownictwa.

(Zgodnie art. 5 ust 2 ustawy z dnia 18 września 2001 r. o podpisie elektronicznym (Dz. U. 2001 Nr 130 poz. 1450) dane w postaci elektronicznej opatrzone bezpiecznym podpisem elektronicznym weryfikowanym przy pomocy ważnego kwalifikowanego certyfikatu są równoważne pod względem skutków prawnych dokumentom opatrzonym podpisami własnoręcznymi.)

za zgodność z oryginałem

.....

mgr inż. Paweł Antczak
upr. bud. do proj. w specjalności instalacyjnej
w zakresie sieci, instalacji i urządzeń cieplnych,
wentylacyjnych, gazowych, wodociągowych
i kanalizacyjnych bez ograniczeń
MAZ/0575/PBS/17

*** Weryfikację poprawności danych w niniejszym zaświadczeniu można sprawdzić za pomocą numeru weryfikacyjnego zaświadczenia na stronie Polskiej Izby Inżynierów Budownictwa www.piib.org.pl lub kontaktując się z biurem właściwej Okręgowej Izby Inżynierów Budownictwa.**

Podpis jest prawidłowy

STAROSTWO POWIATU
WARSZAWSKIEGO ZACHODNIEGO
z siedzibą
w Ożarowie Mazowieckim

Zał.8

Usługi Projektowe
mgr inż. Krystyna Szarlik
ul. Przechodnia 12; Blizne Łaszczyńskiego; 05-082 Stare Babice
NIP 118-062-90-93; tel. 22 722 05 74, tel. kom. 509 601 963

Izabelin, 03.07.2018

OŚWIADCZENIE

Niniejszym oświadczam, że „Projekt budowlany budowy sieci kanalizacji sanitarnej w ul. Jana Kazimierza, ul. Charłampa, ul. Sienkiewicza w Izabelinie B, Gm. Izabelin" (inwestycja na dz. nr nr ew. 1433/4, 1639/1, 1525, 1536, 1714/5 – obręb 0001 Izabelin) został wykonany zgodnie z obowiązującymi przepisami i zasadami wiedzy technicznej w zakresie rozwiązań instalacyjnych i stosownie do Ustawy Prawo Budowlane art.20 ustęp 4 (Dz.U. ~~2017~~ 2018 poz. ~~1332~~ 1202, tekst jednolity).
Jednocześnie oświadczam, że projekt jest kompletny i może służyć celowi, jakiemu jest przeznaczony.

03.07.2018

mgr inż. Paweł Antczak
upr. bud. do proj. w specjalności instalacyjnej
w zakresie sieci, instalacji i urządzeń cieplnych,
wentylacyjnych, gazowych, wodociągowych
i kanalizacyjnych bez ograniczeń
MAZ/0575/PBS/17

mgr inż. ELŻBIETA KOZŁOWSKA
uprawn. bud. proj. nr SL-708/87
specjalność instalacyjno-inżynieryjna
w zakresie ochrony środowiska
(Dz. U. nr 38, poz. 229 oraz
Dz. U. nr 8, poz. 46)

STAROSTWO POWIATU
WARSZAWSKIEGO ZACHODNIEGO
z siedzibą
w Ożarowie Mazowieckim

Końcowa B4
Kopernika C4
Kościuszki B4,C4
Krasińskiego C4,C5
Krótka B4
Krzywickiego B4
Kuncewicza B4
Langiewicza B3,C3
Leśna B4,C4
Leśna Polana C5
3 Maja C3,C4,C5
Matejki C4
Orła Białego B3,B4
Paderewskiego C4
Piaskowa B4,C4
Planty C4
Poniatowskiego B4,C4
Prądzyńskiego B4,C4
Projektowana C4
Prymasowska C5
Przyłuskiego C4
Rynkowa C3
Sielanki B4
Siemiradzkiego C4,C5

(POŁUDNIOWY)

Anusi D5
Bohaterów Kampinosu C5
Charłampa D5
Czarnieckiego D5
Jana Kazimierza D6
ks. Jeremiego D5, D6
Kmicica D6
Kołłątaja C5,D5
Koniecpolskiego D5
Kordeckiego D5
Kowalskiego D5
Leśniczówki D6
Lubomirskiego D5
3 Maja C5
Małachowskiego C5,D5
Mickiewicza D5
Oleńki D5
Podbipięty D5
Rzędziana D5
Sapiehy D5
Sienkiewicza C5,D5
Skrzetuskiego D5,D6
Słowackiego D6
Bajkowa C3,D3
Banacha D4
Boczna D3
Boiskowa C4
Działkowa D4
ks. Fedorowicza C3
Herbowa D4
Jeżynowa C3
Kampinoska D3
Kasztanowa C3,D3
ks. Kurowskiego D3,D4
Kwadrat D3
Leśna C4
Lipkowska D3
Lipowa D4
Łączna D3
3 Maja C3,C4
Malinowa D3
Miazgowskich C4
Ogrodowa D4
Okocimska D4
Piaskowa D3
Pietkiewicza C4,D4
Polna C4,D4
Poprzeczna XI D4
Poprzeczna XII D3
Poprzeczna XV D3
Poprzeczna XVI D3
Poprzeczna XVII D3
Poziomkowa D3
Próżna D3
Rolna C4,D4
Sadowa C4,D4
Skrajna D3
Sosnowa C3,D3
Szczera D4
Szkolna C4,D4
Szyszkowa D3
Wesoła C4
Wojska Polskiego C4
Wrzosowa D3,D4
Zakątna D4
Zielona C4,D4

LASKI

Akacjowa C6
Brzozowa C6,C7
Cicha C6
Cichowszczyzna C6,C7
Łąkowa C7
3 Maja C6,C7
Młodzieżowa C7
Ogrodowa C7
Partyzantów C6, B6
Piaskowa C7
Pocztowa C7
Podleśna C7
Pogodna C7
Południowa C6,C7
Pomidorowa C7
Poznańska C6
Przedszkolna C7
Przeskok C6
Sezamkowa C6
Słoneczna C6
Sokołowskiego C6
Trzech Sosen C7
Wieczorka C6
Zielona C6

TRUSKAW

Borzęcińska B1
Bociania B1
Bobrowa B1
Parkowa B2,C2
Południowa (proj.) B1
ks. Popiełuszki B3
Północna (proj.) B2
Ptasińskiego B2,B3
Sarenki C3
Skibińskiego A1
Sory C3
Żurawia B2

MOŚCISKA

Bakaliowa D8
Chabrowa D8
Estrady C8,D8
Jodłowa C8
Lipkowskiej Wody D8
Łąkowa C7
3 Maja C7,D7,D8
Naftowa D8
Postępu D8
Sikorskiego D8
Wierzbowa D8

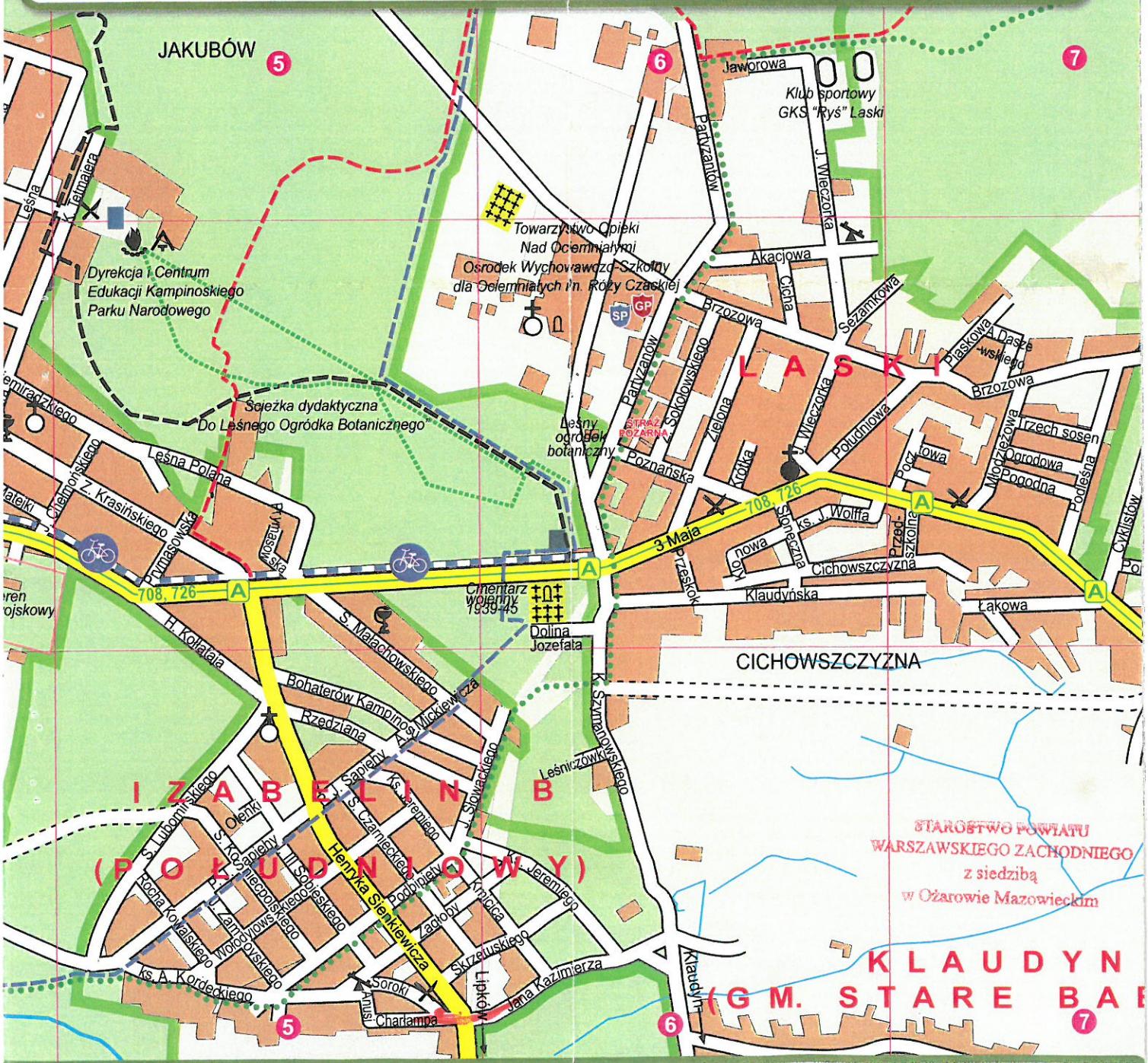

EDUKACJA Szkoła Podstawowa im. płk S. Królickiego, Gimnazjum im. ks. A. Fedorowicza Izabelin, ul. 3 Maja 49, tel: 22 722 60 22, **http://izabelin.edu.pl**, Gminne Przedszkole w Izabelinie, ul. Kościuszki 17, tel: 22 722 60 31, **www.przedszkole.izabelin.pl**, Gminne Przedszkole w Laskach, ul 3 Maja 43, tel: 22 752 23 20, **http://przedszkolelaski.izabelin.pl**
KULTURA Centrum Kultury Izabelin, ul. Matejki 21, tel. 22 752 68 14/17, fax 22 752 68 15 **www.ckizabelin.pl**, Gminna Biblioteka Publiczna, ul. Matejki 21, tel: 22 752 68 21

KAMPINOSKI PARK NARODOWY Dyrekcja i Centrum Edukacji, ul. Tetmajera 38 tel. 22 722 60 01, 22 722 60 21, fax 22 722 65 60, **www.kampinoski-pn.gov.pl**
INSTYTUCJE KOŚCIELNE Parafia Matki Bożej Królowej Meksyku, Laski, ul. 3 Maja 43 tel: 22 752 21 07, Parafia Św. Franciszka z Asyżu, Izabelin, ul. 3 Maja 70 tel: 22 722 60 94 Parafia Św. Rocha, Lipków, tel: 22 722 60 80
TOWARZYSTWO OPIEKI NAD OCIEMNIAŁYMI Ośrodek dla Niewidomych w Laskach ul. Brzozowa 75, tel: 22 752 30 00, **www.laski.edu.pl**

RYS. 1

Oświadcza się, że niniejszy dokument został opracowany w wyniku prac geodezyjnych i kartograficznych, których wyniki stanowią operat techniczny, wpisany do ewidencji materiałów państwowego zasobu geodezyjnego i kartograficznego

STAROSTA WARSZAWSKI ZACHODNI

P. 1432 2018 1496 z up. STAROSTY

identyfikator ewidencyjny nadany zasobu operatu technicznego

23 LIS 2018

Konrad Szymański Geodeta

Województwo: mazowieckie
Powiat: warszawski zachodni
Jednostka ewidencyjna: 143202_2 Izabelin
Obręb: 0001 Izabelin
Działka: 1433/4

MAPA DO CELÓW INFORMACYJNYCH

SKALA 1:500

OD.6640.1.4025.2017

Geodezja Nieruchomości Budownictwo

DOM-GEO
Geodezja Nieruchomości Budownictwo
Dominik Marchliński
Zielonki Parcela ul.Południowa 7
05-082 Stare Babice
Tel. 602-44-61-22
email. u.a.dominik@wp.pl
www.geodeta-dominik.com.pl

MAPA DO CELÓW PROJEKTOWYCH		
oznaczenie kancelaryjne pracy geodezyjnej		OD.6640.1.4025.2017
jednostka ewidencyjna	identyfikator	143202_2
	nazwa	Izabelin
obręb ewidencyjny	identyfikator	0001
	nazwa	Izabelin
nazwa ul.		Jana Kazimierza, Charlampa, Sienkiewicza
nr dz. ew.		1433/4, 1714/5, 1525
skala mapy		1:500
sekcja mapy		7.174.19.03.4.2, 7.174.19.03.4.4, 7.174.19.04.3.1
nazwa układu współrzędnych	prostokątnych płaskich	PL 2000 strefa 7
	wysokości	Kronsztadt 2006
oznaczenie granic obszaru, który był przedmiotem aktualizacji		----------
opracowania planistyczne oraz projekty budowlane przechowywane przez organy administracji architektoniczno-budowlanej		nie badano
linie rozgraniczające ustalone w miejscowym planie zagospodarowania przestrzennego lub w decyzji o warunkach zabudowy		nie badano
oznaczenie i informacje o służebnościach gruntowych mających wpływ na zagospodarowanie gruntów, zlokalizowanych w granicach projektowanej inwestycji		nie badano
informacje o granicach dz.		ustalone
odległość położenia projektowanego obiektu od granic działki		mniej/więcej niż 4m
cel wykonania mapy do celów projektowych		uzbrojenie terenu
nie wyklucza się istnienia w terenie innych nie wykazanych na niniejszej mapie urządzeń podziemnych, które nie były zgłoszone do inwentaryzacji		
data wykonania		Styczeń 2018

DOM-GEO
Geodezja Nieruchomości Budownictwo
Dominik Marchliński
Zielonki Parcela ul. Południowa 7
05-082 Stare Babice
Tel. 602-44-61-22
NIP: 118-130-68-48

GEODETA UPRAWNIONY
Stanisław Nowis
Nr Upr. Zaw. 11229

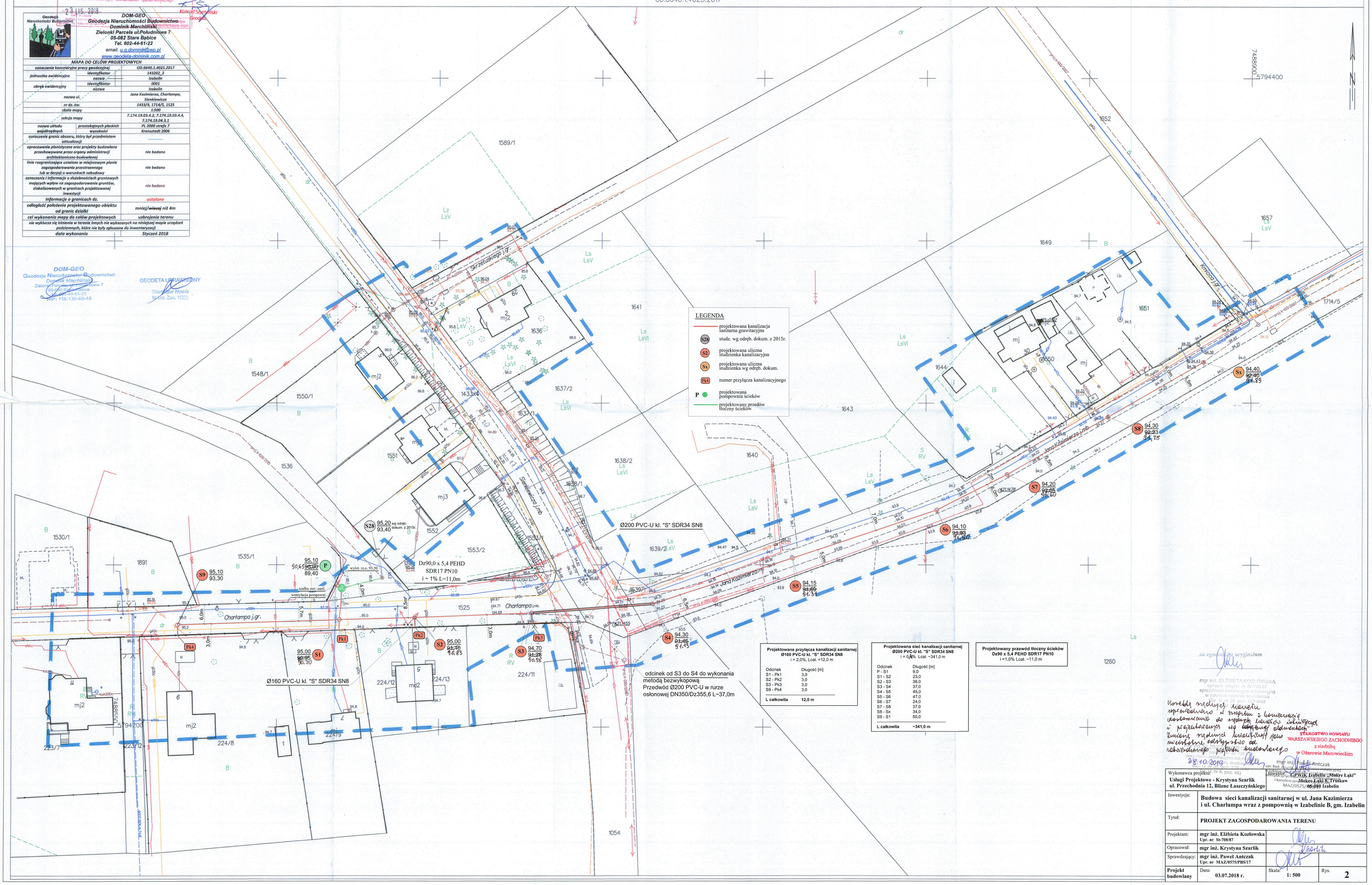

Projektowane przyłącza kanalizacji sanitarnej Ø160 PVC-U kl. "S" SDR34 SN8 i = 2,0%, Lcał. =12,0 m	
Odcinek	Długość [m]
S1 - Pk1	3,0
S2 - Pk2	3,0
S3 - Pk3	3,0
S9 - Pk4	3,0
L całkowita	12,0 m

Projektowana sieć kanalizacji sanitarnej Ø200 PVC-U kl. "S" SDR34 SN8 i = 0,8% Lcał. ~341,0 m	
Odcinek	Długość [m]
P - S1	9,0
S1 - S2	23,0
S2 - S3	36,0
S3 - S4	37,0
S4 - S5	45,0
S5 - S6	47,0
S6 - S7	24,0
S7 - S8	37,0
S8 - Sx	34,0
S9 - S1	50,0
L całkowita	~341,0 m

Projektowany przewód tłoczny ścieków Dz90 x 5,4 PEHD SDR17 PN10 i =1,0% Lcał. ~11,0 m

Na zgodność z oryginałem

mgr inż. ELŻBIETA KOZŁOWSKA
uprawn. projekt. nr SI-708/87
specjalność instalacyjno-inżynieryjna
w zakresie sieci, instalacji i urządzeń cieplnych, wentylacyjnych, gazowych, wodociągowych i kanalizacyjnych
upr. bud. do projektowania bez ograniczeń w specjalności konstrukcyjno-budowlanej
upr. bud. do projektowania i kierowania robotami budowlanymi bez ograniczeń w specjalności instalacyjnej w zakresie sieci, instalacji i urządzeń cieplnych, wentylacyjnych, gazowych, wodociągowych i kanalizacyjnych
MAZ/0575/PBS/17

Nowelizacja niniejszej branży uzgodniono i zatwierdzono z kierownikiem projektowania w zakresie branży elektrycznej i przekazano na ostatniej stronie dokumentacji. Zmiana niniejszej branży jest jedynie wynikiem odstąpienia od rozwiązania projektowego.

28.10.2019

STAROSTWO POWIATOWE WARSZAWSKIEGO ZACHODNIEGO z siedzibą w Ożarowie Mazowieckim

mgr inż. Paweł Antczak
upr. bud. do projektowania i kierowania robotami budowlanymi bez ograniczeń w specjalności instalacyjnej w zakresie sieci, instalacji i urządzeń cieplnych, wentylacyjnych, gazowych, wodociągowych i kanalizacyjnych
MAZ/0575/PBS/17

Wykonawca projektu: Usługi Projektowe - Krystyna Szarlik ul. Przechodnia 12, Blizne Łaszczyńskiego	Zamawiający: GPWiK Izabelin „Mokre Łąki" Mokre Łąki 8, Truskaw 05-080 Izabelin		
Inwestycja:	Budowa sieci kanalizacji sanitarnej w ul. Jana Kazimierza i ul. Charlampa wraz z pompownią w Izabelinie B, gm. Izabelin		
Tytuł:	PROJEKT ZAGOSPODAROWANIA TERENU		
Projektant:	mgr inż. Elżbieta Kozłowska Upr. nr SI-708/87		
Opracował:	mgr inż. Krystyna Szarlik		
Sprawdzający:	mgr inż. Paweł Antczak Upr. nr MAZ/0575/PBS/17		
Projekt budowlany	Data: 03.07.2018 r.	Skala: 1: 500	Rys. 2

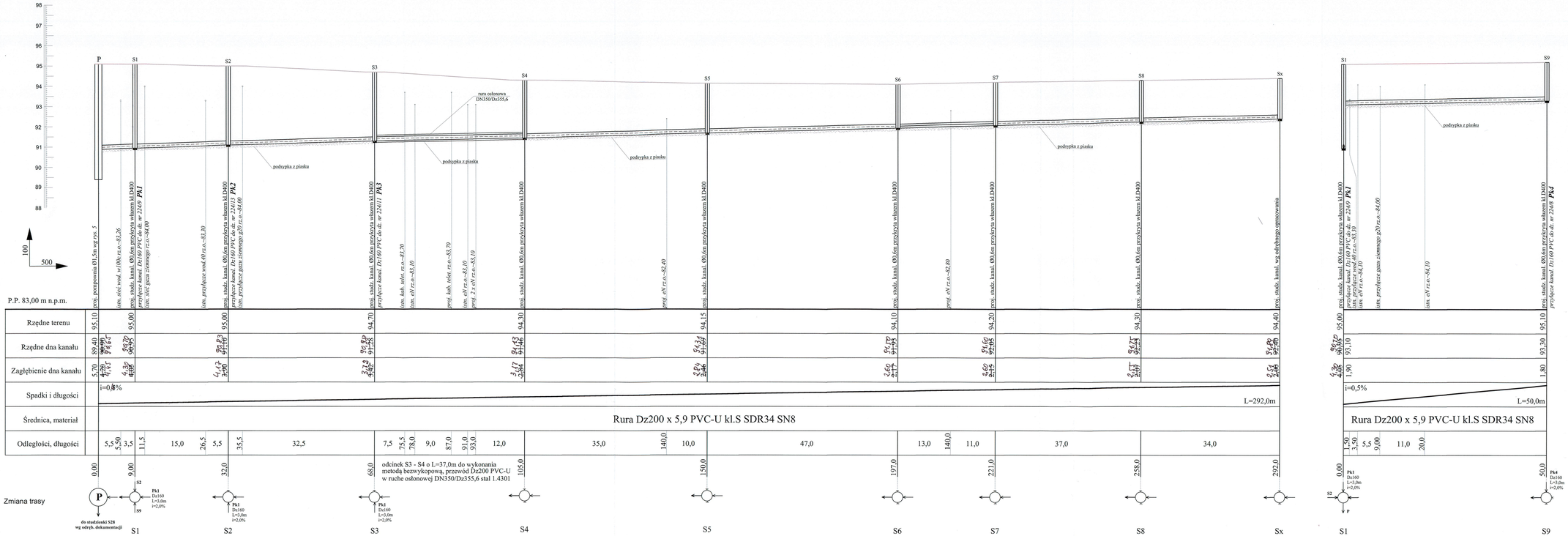

Koreluje rzędnych kanału wyprowadzonego w murze z koniecznością dostosowania do rzędnych kanałów istniejących i projektowanych w odrębnej dokumentacji

28.10.2019r.

Zmiana rzędnych kanałów jest jedynie jego niezbędne dostosowanie do istniejącego projektu budowlanego

mgr inż. ELŻBIETA KOZŁOWSKA
uprawn. projekt. nr SK-708/87
w specjalności instalacyjnej w inżynierii środowiska
w zakresie ochrony powietrza
(Dz. U. nr 207 poz. 2016 z dnia 2 lutego 2001 r.
Dz. U. nr 8, poz. 46)

STAROSTWO POWIATU WARSZAWSKIEGO ZACHODNIEGO z siedzibą w Ożarowie Mazowieckim

UWAGI:

1. RUROCIĄG UKŁADAĆ NA PODSYPCE PIASKOWEJ ZAGĘSZCZONEJ MECHANICZNIE Gr. 15 cm. PRZED UKŁADANIEM RUROCIĄGU NALEŻY ZAPOZNAĆ SIĘ Z WYTYCZNYMI PRODUCENTA RUR;
2. ODCINKI WYKOPU POD RUROCIĄG W POBLIŻU KOLIZJI Z ISTNIEJĄCYM UZBROJENIEM NALEŻY WYKONYWAĆ RĘCZNIE PRZY ZACHOWANIU SZCZEGÓLNEJ OSTROŻNOŚCI
3. RZĘDNE ISTNIEJĄCEGO UZBROJENIA SĄ WARTOŚCIAMI PRZYBLIŻONYMI DOKŁADNE WARTOŚCI USTALIĆ PODCZAS PRAC WYKONAWCZYCH

Wykonawca projektu: **Usługi Projektowe - Krystyna Szarlik ul. Przechodnia 12, Blizne Łaszczyńskiego**		Inwestor: **GPWiK Izabelin „Mokre Łąki" Mokre Łąki 8, Truskaw 05-080 Izabelin**	
Inwestycja:	**Budowa sieci kanalizacji sanitarnej w ul. Jana Kazimierza i ul. Charlampa wraz z pompownią w Izabelinie B, gm. Izabelin**		
Tytuł:	**Profil podłużny przewodu grawitacyjnego ścieków sanitarnych**		
Projektant:	**mgr inż. Elżbieta Kozłowska Upr. nr SK-708/87**		
Opracował:	**mgr inż. Krystyna Szarlik**		
Sprawdzający:	**mgr inż. Paweł Antczak Upr. nr MAZ/0575/PBS/17**		
Projekt budowlany	Data: **03.07.2018 r.**	Skala: **1:100/500**	Rys. **3**

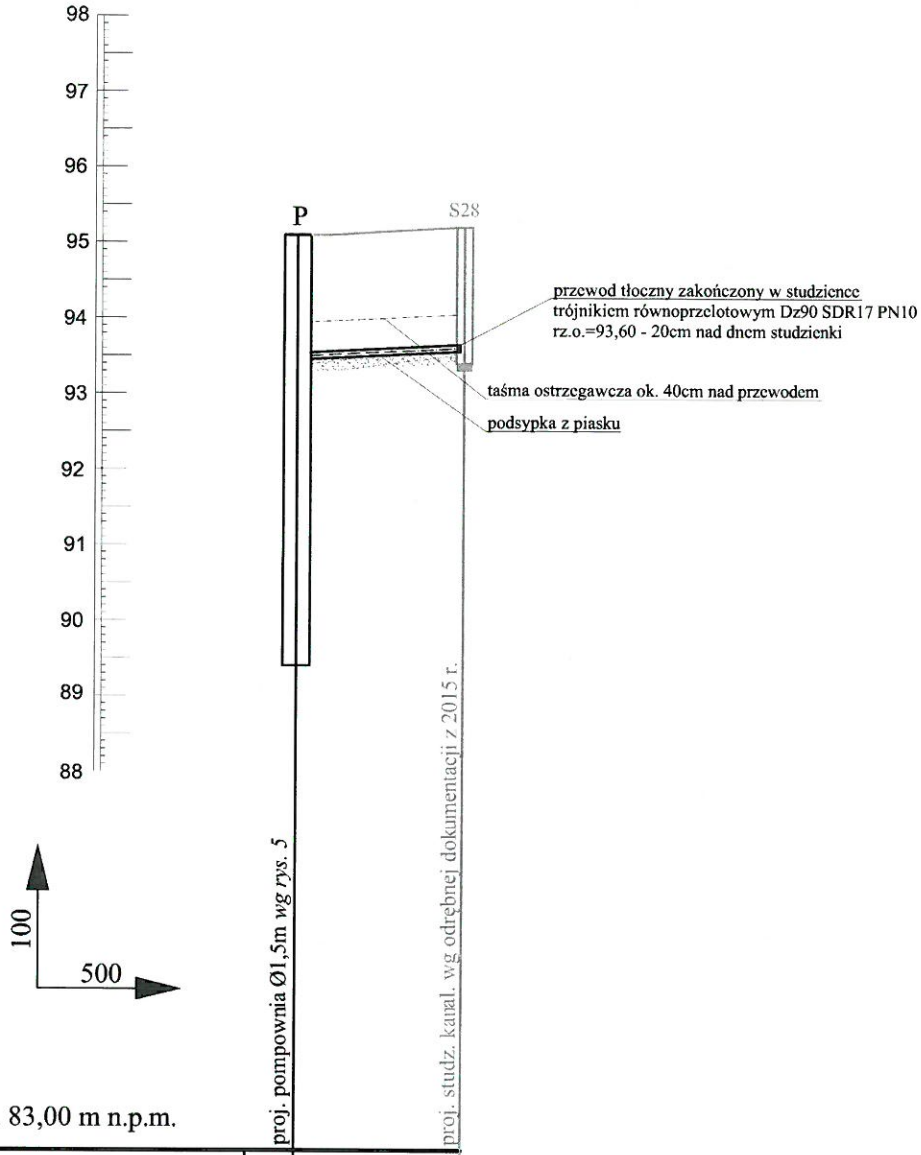

P.P. 83,00 m n.p.m.

Rzędne terenu	95,10		95,20	
Rzędne osi przewodu	89,40	93,50	93,60	93,40
Zagłębienie osi przewodu	5,70	1,60	1,60	1,80
Spadki i długości		i=1,0% L=11,0m		
Średnica, materiał		Rura Dz90 x 5,4 PEHD SDR17 PN10		
Odległości, długości		11,0		
	0,00		11,0	

STAROSTWO POWIATU
WARSZAWSKIEGO ZACHODNIEGO
z siedzibą
w Ożarowie Mazowieckim

UWAGI:

1. RUROCIĄG UKŁADAĆ NA PODSYPCE PIASKOWEJ ZAGĘSZCZONEJ MECHANICZNIE Gr. 15 cm. PRZED UKŁADANIEM RUROCIĄGU NALEŻY ZAPOZNAĆ SIĘ Z WYTYCZNYMI PRODUCENTA RUR;
2. ODCINKI WYKOPU POD RUROCIĄG W POBLIŻU KOLIZJI Z ISTNIEJĄCYM UZBROJENIEM NALEŻY WYKONYWAĆ RĘCZNIE PRZY ZACHOWANIU SZCZEGÓLNEJ OSTROŻNOŚCI
3. RZĘDNE ISTNIEJĄCEGO UZBROJENIA SĄ WARTOŚCIAMI PRZYBLIŻONYMI DOKŁADNE WARTOŚCI USTALIĆ PODCZAS PRAC WYKONAWCZYCH

Wykonawca projektu: **Usługi Projektowe - Krystyna Szarlik ul. Przechodnia 12, Blizne Łaszczyńskiego**		Inwestor: **GPWiK Izabelin „Mokre Łąki" Mokre Łąki 8, Truskaw 05-080 Izabelin**	
Inwestycja:	**Budowa sieci kanalizacji sanitarnej w ul. Jana Kazimierza i ul. Charłampa wraz z pompownią w Izabelinie B, gm. Izabelin**		
Tytuł:	**Profil podłużny przewodu tłocznego ścieków sanitarnych**		
Projektant:	**mgr inż. Elżbieta Kozłowska** Upr. nr St-708/87		
Opracował:	**mgr inż. Krystyna Szarlik**		
Sprawdzający:	**mgr inż. Paweł Antczak** Upr. nr MAZ/0575/PBS/17		
Projekt budowlany	Data: **03.07.2018 r.**	Skala: **1:100/500**	Rys. **4**

43

Przekrój A–A

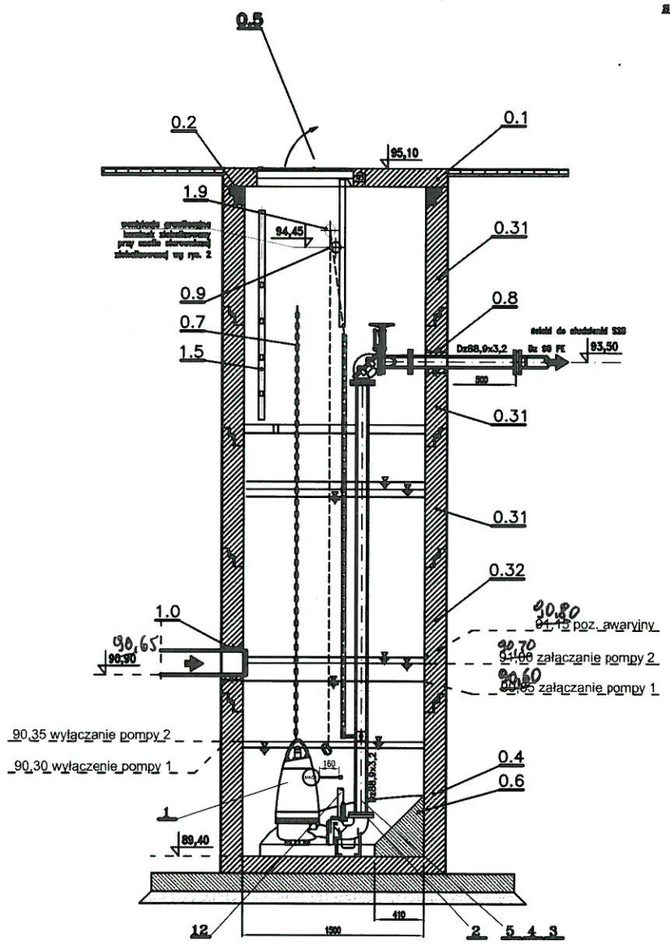

Szczegół wykonania sondy hydrostatycznej i pływaków

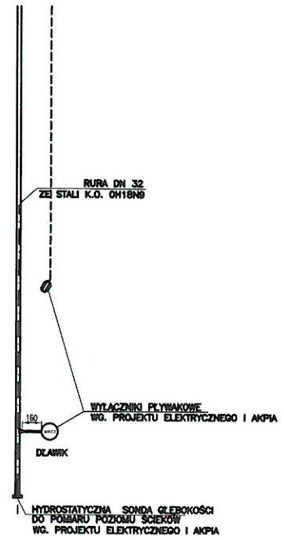

OPIS ELEMENTÓW POMPOWNI:

0.1	PŁYTA POKRYWOWA PP–1510 Z BETONU C40/50 PROD. PREFABET BIAŁE BŁOTA
0.2	KRĄG ŻELBETOWY TYPU SIMPLEX H =250 mm PRZELOTOWY ø1500mm, Z BETONU C40/50 PROD. PREFABET BIAŁE BŁOTA
0.31	KRĄG ŻELBETOWY TYPU SIMPLEX H =1000 mm PRZELOTOWY ø1500mm, Z BETONU C40/50
0.32	KRĄG ŻELBETOWY TYPU SIMPLEX H =1200 mm PRZELOTOWY ø1500mm, Z BETONU C40/50
0.4	DNO OREFABRYKOWANE TYPU SIMPLEX H = 1350 mm ø1500mm, Z BETONU C40/50
0.5	WŁAZ KANAŁOWY PROSTOKĄTNY PW 800 dla otworu 800x1000mm
0.6	SKOSY BETONOWE WYKONANAĆ PRZED ZAMONTOWANIEM POMP
0.7	ŁAŃCUCH DO PODNOSZENIA I OPUSZCZANIA POMP + LINKA – 12,0mb ZE STALI KWASOODPORNEJ OH18N9 – 2 KOMPLETY
0.8	PRZEJŚCIA SZCZELNE PRZEZ STROP Z TYPOWEJ KSZTAŁTKI FIRMOWEJ, DLA RURY Dz88,9mm KO, SZT.1, ZAMONTOWANE PRZEZ PRODUCENTA KRĘGU
0.9	PRZEJŚCIA SZCZELNE PRZEZ STROP Z TYPOWEJ KSZTAŁTKI FIRMOWEJ, DLA RURY Dz110mm PE, SZT.2, ZAMONTOWANE PRZEZ PRODUCENTA KRĘGU
1.0	PRZEJŚCIA SZCZELNE PRZEZ ŚCIANĘ Z TYPOWEJ KSZTAŁTKI FIRMOWEJ, DLA RURY Dz200,0mm PVC, SZT.1, ZAMONTOWANE PRZEZ PRODUCENTA KRĘGU
1.1	KONSTRUKCJA WSPORCZA PROWADNIC ZE STALI KWASOODPORNEJ OH18N9 PROFILE ZAMKNIĘTE 70x40x4mm – 1 KOMPLET
1.2	PROWADNICE DO POMP ZE STALI KWASOODPORNEJ OH18N9 O GR. ŚCIANKI 4mm
1.3	POMOST DWUDZIELNY Z KRATEK VEMA ZE STALI KWASOODPORNEJ OH18N9 DWIE KLAPY OTWIERANE NA ZAWIASACH – SZT. 1
1.4	KONSTRUKCJA WSPORCZA POMOSTU ZE STALI KWASOODPORNEJ OH18N9 PROFILE ZAMKNIĘTE 70x40x4mm – 1 KOMPLET
1.5	DRABINKA ZE STALI KWASOODPORNEJ OH18N9 – SZT. 1 MOCOWANIE DO KONSTRUKCJI ZBIORNIKA
1.6	PRZEPUST ELEKTRYCZNY ø110 WG. PROJ. ELEKTRYCZNEGO I AKPIA
1.7	POCHWYT STALOWY ZE STALI K.O. OH18N9 KOLANO 1,5D DN50 – 4 SZT. RURA DN50 PŁASKOWNIK 100x100x3 ZE STALI K.O. + ŚRUBY
1.8	WYLEWKA Z BETONU C12/15 O WYM. 0,5 X 0,9 X 0,42 m
1.9	RURA ø32mm Z STALI K.O. OH18N9
2.0	MOCOWANIE SONDY

UWAGI:

1. LOKALIZACJA POMPOWNI WG RYS. 2
2. POŁĄCZENIA KOŁNIERZOWE W GRUNCIE ZABEZPIECZYĆ TAŚMĄ "DENSO".
3. SYGNALIZACJA POZIOMÓW ALARMOWYCH ZA POMOCĄ POZIOMOWSKAZÓW PŁYWAKOWYCH WG PROJEKTU AKPIA
4. SYGNALIZACJA POZIOMÓW PRACY POMP ZA POMOCĄ HYDROSTATYCZNEJ SONDY POZIOMU ŚCIEKÓW WG PROJEKTU AKPIA
5. WSZYSTKIE ELEMENTY STALOWE WYKONAĆ ZE STALI OH18N9
6. ROZPATRYWAĆ ŁĄCZNIE Z PROJEKTEM ELEKTR. ORAZ PROJ. KANALIZACJI SANITARNEJ
7. HAKI NA ŁAŃCUCH + LINKA ZE STALI K.O.
8. W PRZYPADKU DOBORU ZBIORNIKA POMPOWNI O ŚCIANCE NIEJEJ NIŻ 170 MM ZABEZPIECZYĆ POMPOWNIĘ PRZED WYPOREM WODY GRUNTOWEJ

UWAGA:

PRZEŚWIT MIĘDZY BELKAMI POMOSTU DOPASOWAĆ TAK, ABY BYŁA MOŻLIWOŚĆ DEMONTAŻU I MONTAŻU POMP ORAZ SWOBODNEGO KORZYSTANIA Z KLAP POMOSTU

Rzut dna

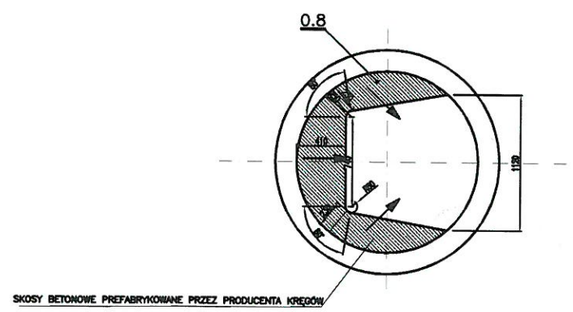

Szczegół A

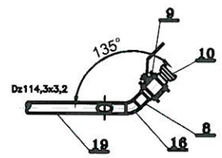

Rzut podłączenia armatury

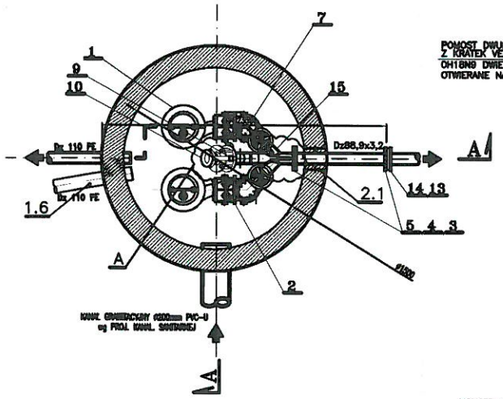

Rzut pomostu

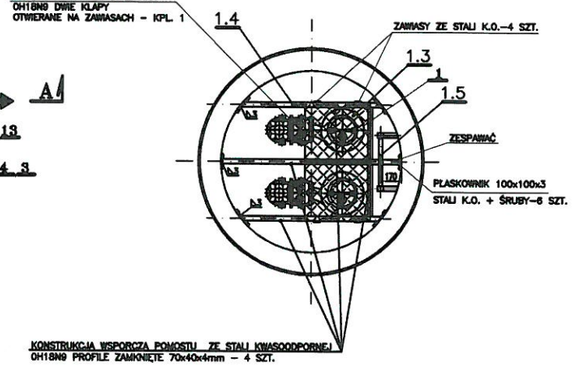

Rzut stropu

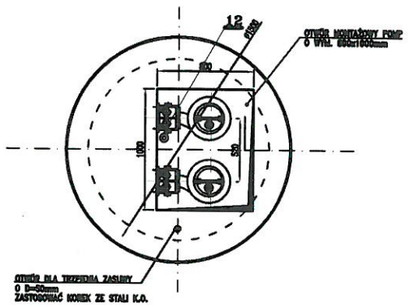

1	2	3	4	5	6
POZ.	ILOŚĆ szt.	WYSZCZEGÓLNIENIE	NORMA KATALOG	JEDN. CIĘŻAR W kg	CAŁK. CIĘŻAR W kg
20	5,0 m.b.	RURA Dz110 PE 100 SDR 17	PROD. WAVIN LUB RÓWNOWAŻNY	–	–
19	1,5 m.b.	RURA ZE STALI K.O. Dz114,3x3,2 STAL OH18N9	PROD. ASKOTECH LUB RÓWNOWAŻNY	8,90	13,35
18	2 SZT.	KOŁNIERZ PŁASKI DO SPAWANIA PN10 DN100		3,79	3,79
17	2 SZT.	ZASUWA NOŻOWA DN100 PN1,0MPa	PROD. AVK	13,0	26,0
16	1 SZT.	ŁUK 45° DN100 STAL OH18N9	PROD. ASKOTECH LUB RÓWNOWAŻNY	0,4	0,4
15	2 SZT.	PROSTKA DN80 L=0,28mb ZE STALI K.O. OH18N9		–	–
14	1 SZT.	TULEJA KOŁNIERZOWA ø100 PE 100 SDR 17	PROD. WAVIN LUB RÓWNOWAŻNY	–	–
13	1 SZT.	KOŁNIERZ DO POŁĄCZEŃ PE ALUMINOWY DN100, ŚRUBY + N + P	PROD. ASKOTECH LUB RÓWNOWAŻNY	–	–
12	1 SZT.	HYDROSTATYCZNA SONDA GŁĘBOKOŚCI DO POMIARU POZIOMU ŚCIEKÓW UMIEJSC. WG. PROJ. ELEKTR. I AKPIA	ZAKUP RYNKOWY	–	–
11	2 SZT.	WYŁĄCZNIK PŁYWAKOWY WG. PROJEKTU ELEKTRYCZNEGO I AKPIA		–	–
10	1 SZT.	PODŁĄCZENIE STRAŻACKIE ø100		–	–
9	1 SZT.	ZAWÓR KULOWY ZE STALI KO Z NAPĘDEM RĘCZNYM DN100mm , POŁĄCZENIE GWINTOWE	PROD. CHEMITEX LUB RÓWNOWAŻNY	18,0	18,0
8	0,1mb	PROSTKA DN100 JEDNOSTRONNIE GWINTOWANA ZE STALI K.O. OH18N10	PROD. ASKOTECH LUB RÓWNOWAŻNY	–	–
7	2 SZT.	ZAWÓR ZWROTNY KOLANOWY SZUSTER TYP TSK COMBI 02 DN80	PROD. TEHACO LUB RÓWNOWAŻNY	–	–
6	2x ~5,0m.b.	RURA ZE STALI K.O. Dz88,9x3,2 STAL OH18N9	PROD. ASKOTECH LUB RÓWNOWAŻNY	4,37	43,70
5	8 SZT.	USZCZELKA PŁASKA Z NEOPRENU DN80, PN=1,0 MPa		0,04	0,32
4	8 SZT.	WYMUFKA Dz88,9x2,00 STAL OH18N9		0,35	2,8
3	8 SZT.	LUŹNY KOŁNIERZ KWASOODPORNY PN10 DN80, ŚRUBY + N + P		3,32	26,6
2	2 SZT.	STOPA SPRZĘGAJĄCA +UCHWYT GÓRNY + PROWADNICE	PROD. GRUNDFOS LUB RÓWNOWAŻNY	27,0	54,0
1	2 SZT.	POMPA ZATAPIALNA Z WIRNIKIEM VORTEX Q=2–4 l/s H=0,07 MPa przeswit=80 mm, moc silnika P=2,2 kW		103,0	206,0

STAROSTWO POWIATU
WARSZAWSKIEGO ZACHODNIEGO
z siedzibą
w Ożarowie Mazowieckim

Wykonawca projektu: Usługi Projektowe - Krystyna Szarlik ul. Przechodnia 12, Blizne Łaszczyńskiego		Inwestor: GPWiK Izabelin „Mokre Łąki" Mokre Łąki 8, Truskaw 05-080 Izabelin	
Inwestycja:	Budowa sieci kanalizacji sanitarnej w ul. Jana Kazimierza i ul. Charłampa wraz z pompownią w Izabelinie B, gm. Izabelin		
Tytuł:	POMPOWNIA ŚCIEKÓW		
Projektant:	mgr inż. Elżbieta Kozłowska Upr. nr St-708/87		
Opracował:	mgr inż. Krystyna Szarlik		
Sprawdzający:	mgr inż. Paweł Antczak Upr. nr MAZ/0575/PBS/17		
Projekt budowlany	Data: 03.07.2018 r.	Skala: 1:50	Rys. 5

Przekrój poprzeczny wykopu - schemat

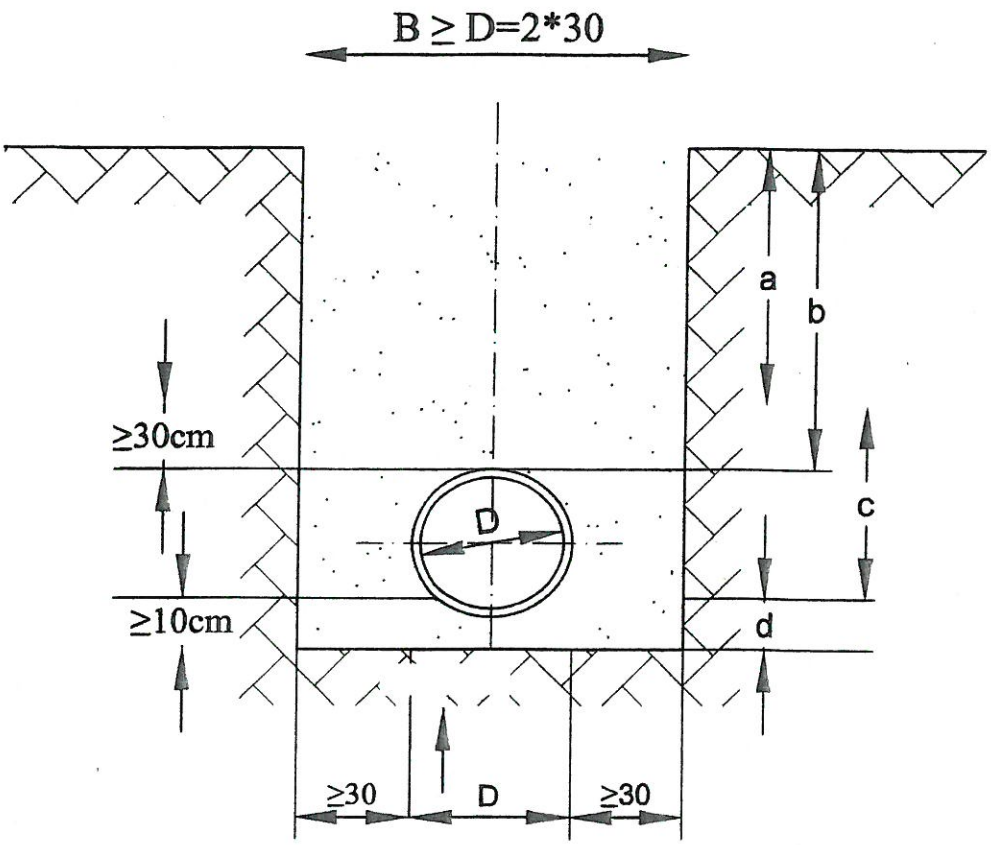

a - zasypka (grunt rodzimy)
b - głębokość przykrycia
c - strefa ochronna - obsypka
d - warstwa wyrównawcza
e - podłoże naturalne lub wzmocnione

Obsypkę i warstwę wyrównawczą rurociągu wykonać zgodnie z obowiązującymi normami i wytycznym producenta rur.

mgr inż. ELŻBIETA KOZŁOWSKA
uprawn. [illegible] nr SI-708/87
specjalność [illegible]no-inżynieryjna
w zakresie [illegible] środowiska
(Dz. U. nr [illegible]29 oraz
Dz. U. nr 8, poz. 46)

STAROSTWO POWIATU
WARSZAWSKIEGO ZACHODNIEGO
z siedzibą
w Ożarowie Mazowieckim

RYS. 6